SAUNA OVAL 400 cm breit | 240 cm tief

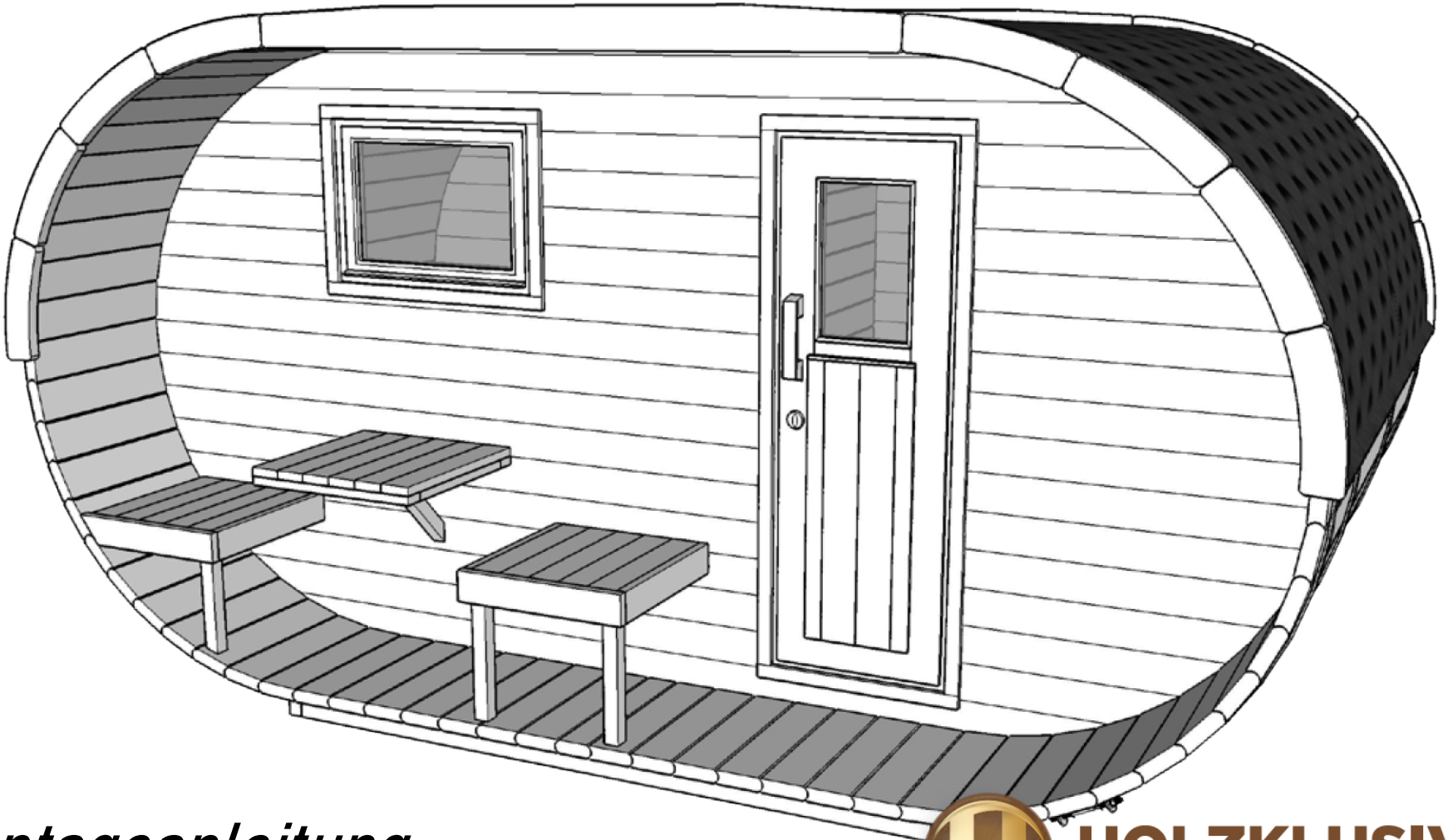

Montageanleitung

HOLZKLUSIV
Wellness für Zuhause

Maße und technische Daten

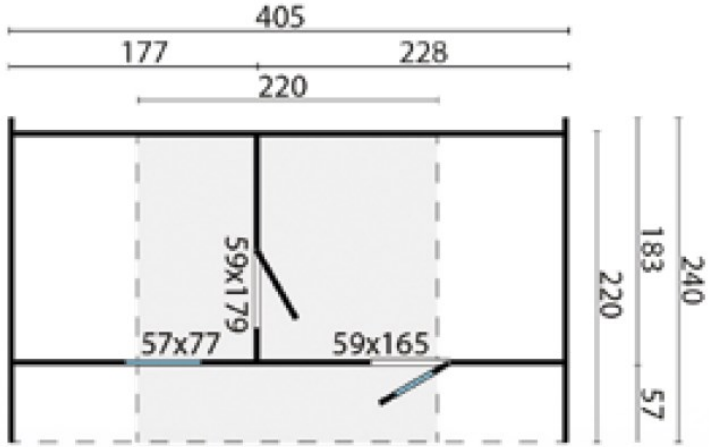

Sockelmaße

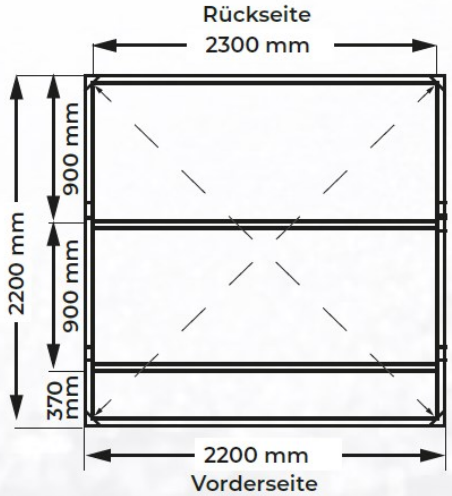

7,2 m²	42 mm
14,4 m³	28/44 mm
14,0 m²	4 mm

400 x 120 x 120 cm
1600 kg

HOLZKLUSIV
Wellness für Zuhause

Sauna Oval 4x2,4

Stückliste 1

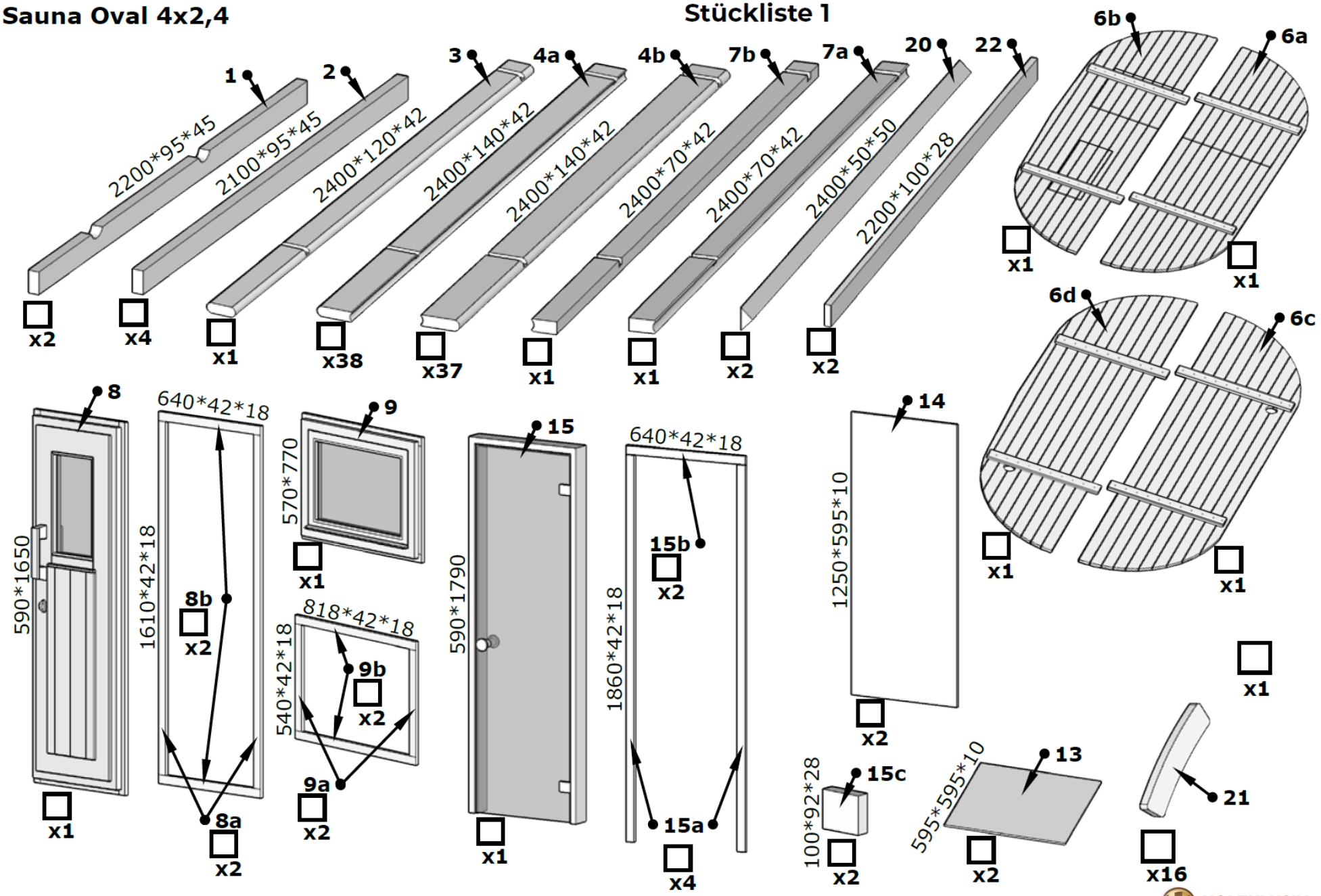

HOLZKLUSIV
Wellness für Zuhause

Sauna Oval 4x2,4

Stückliste 2

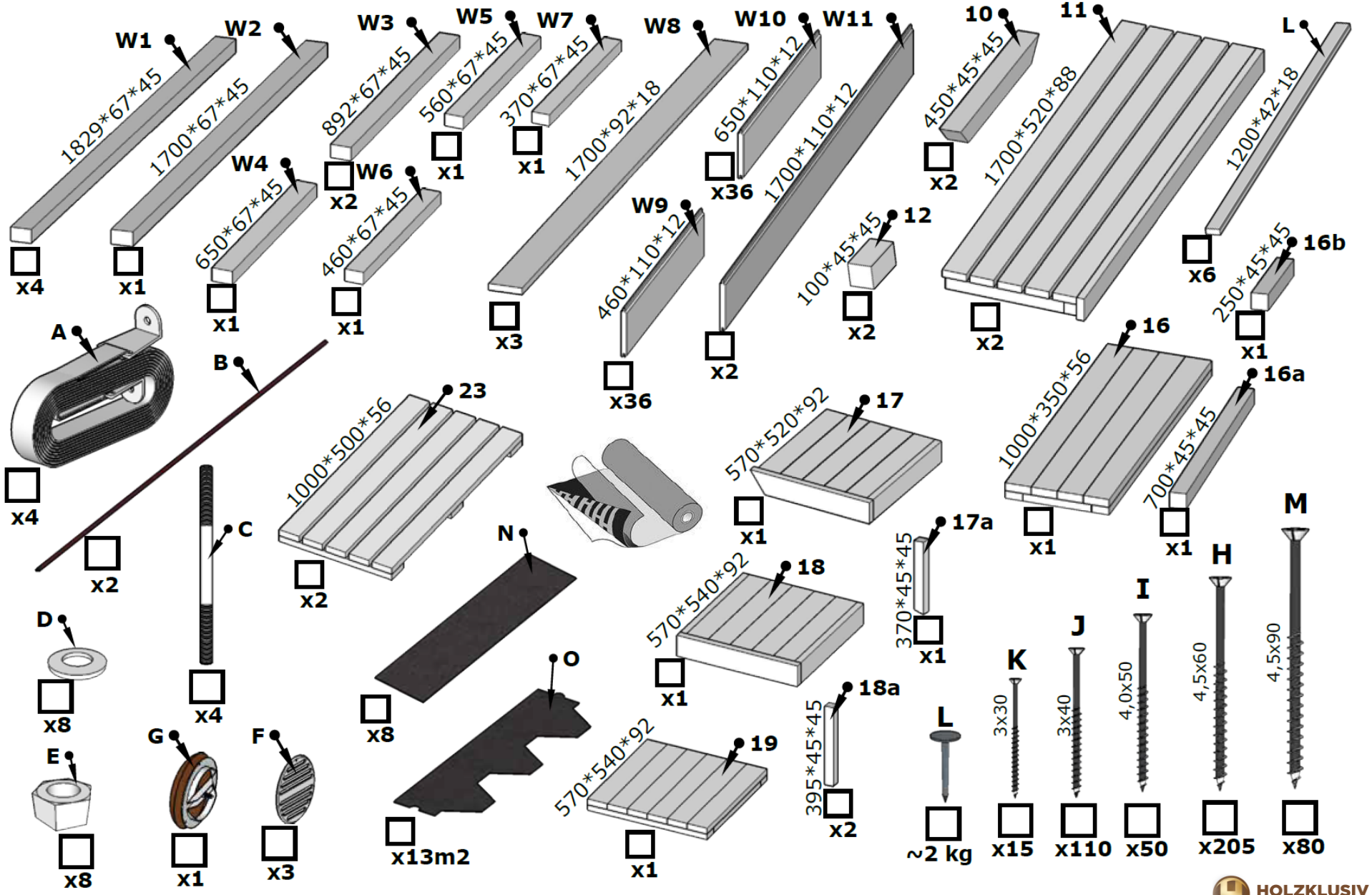

HOLZKLUSIV
Wellness für Zuhause

Sauna Oval 4 x 2,4

Legen Sie zwei Aufstellbretter DET 1 sowie vier Aufstellbretter DET 2 auf die geplante Aufstellfläche der Sauna und verbinden diese mit insgesamt 16 Stück Schrauben M gemäß unten aufgeführter Darstellung. Vergewissern Sie sich, dass die Bretter in Waage liegen.

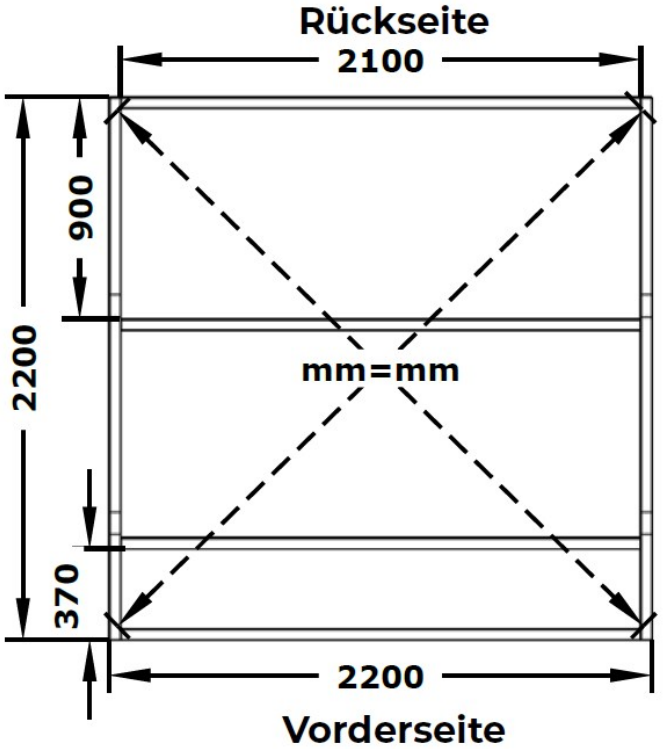

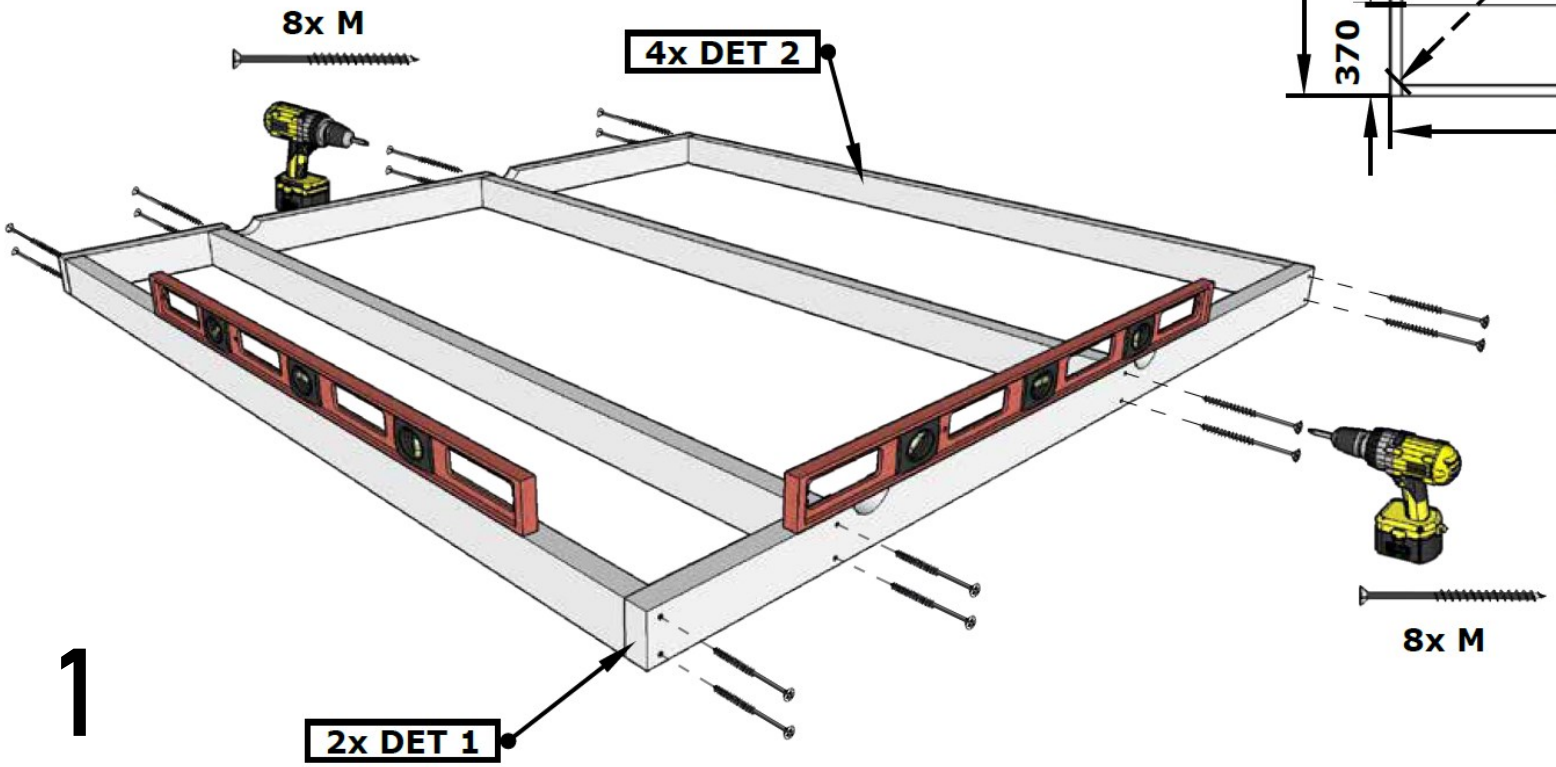

1

Montageschritt I: Legen Sie zwei Stück Spanngurte DET A in die unten dargestellten Nuten der Bretter DET 1. Verbinden Sie anschließend die Bretter DET 1 und DET 2 mit dem Brett DET 3 mittels 4 Stück Schrauben M.

Montageschritt II: Im Anschluss legen Sie jeweils 8 Stück Bretter DET 4a links neben das Brett DET 3 und 8 Stück Bretter DET 4b rechts neben das Brett DET 3. Beachten Sie, dass der Überstand der Bretter DET 4a und DET 4b gleich groß sein muss.

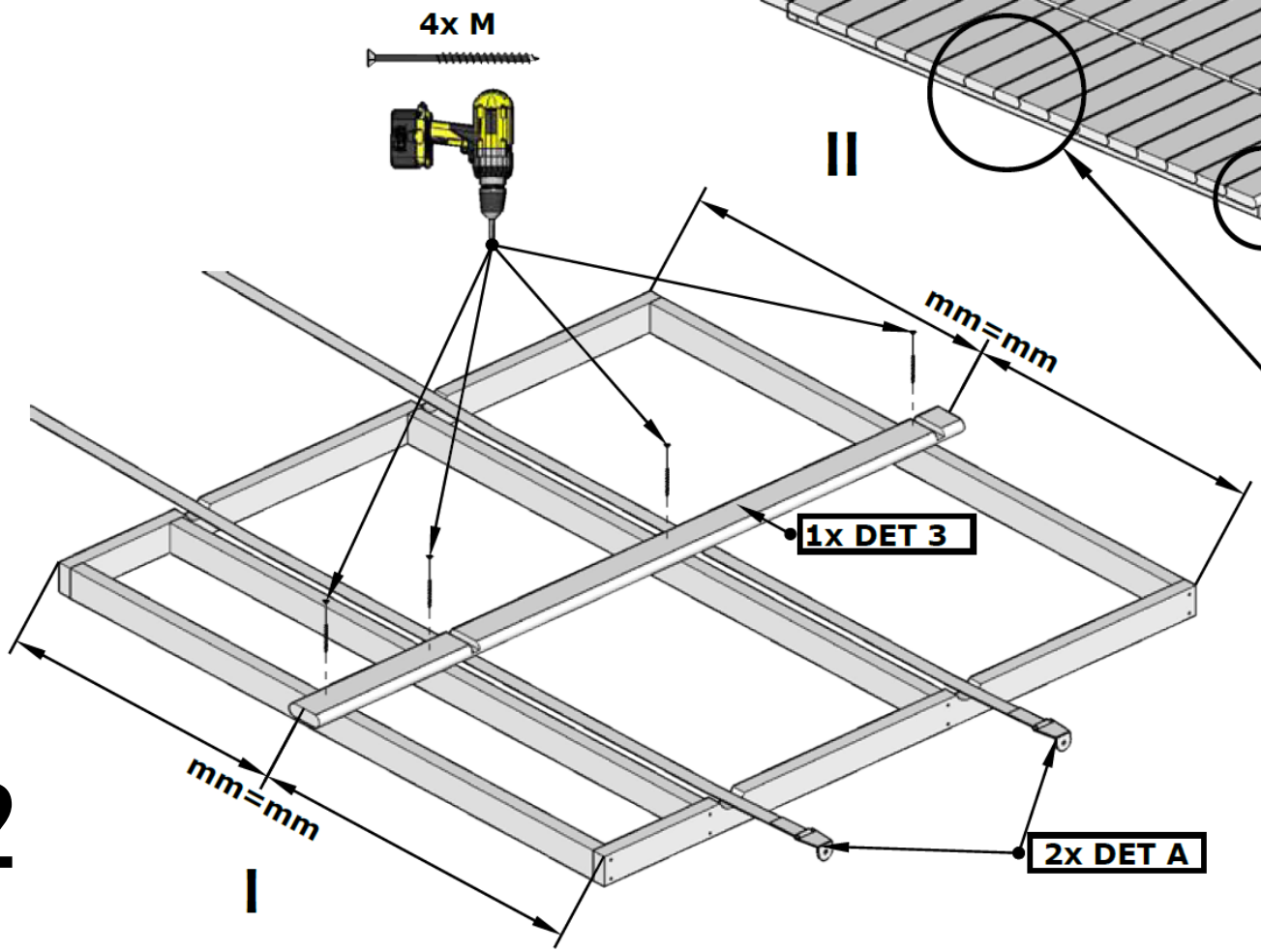

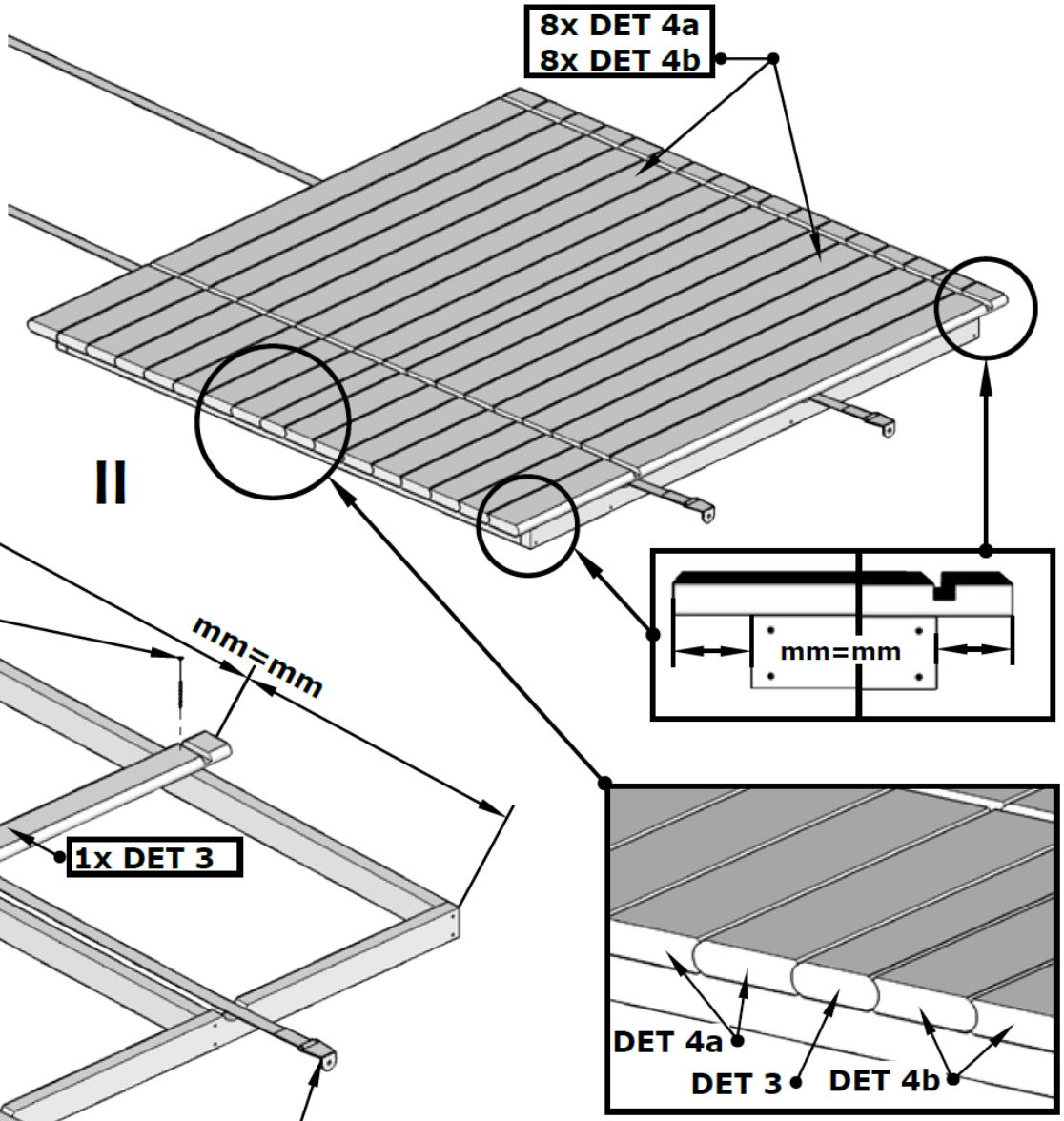

HOLZKLUSIV
Wellness für Zuhause

Montageschritt I: Verschrauben Sie sämtliche Bretter (DET 4a und DET 4b) mit den Brettern DET 2. Gehen Sie nach der unteren Darstellung vor und verwenden Sie dafür 32 Stück Schrauben M.

Montageschritt II: Bohren Sie im Anschluss gemäß den Darstellungen rechts an jeder Außenkante der Bretter DET 4a und DET 4b Wasserablauflöcher. Entsprechend haben Sie komplett durch das Brett zu bohren. Achten Sie bei diesem Schritt darauf, dass Sie Ihren Untergrund nicht beschädigen.

Bohrloch, Ø 10 mm
(an der Außenkante aller Bretter)

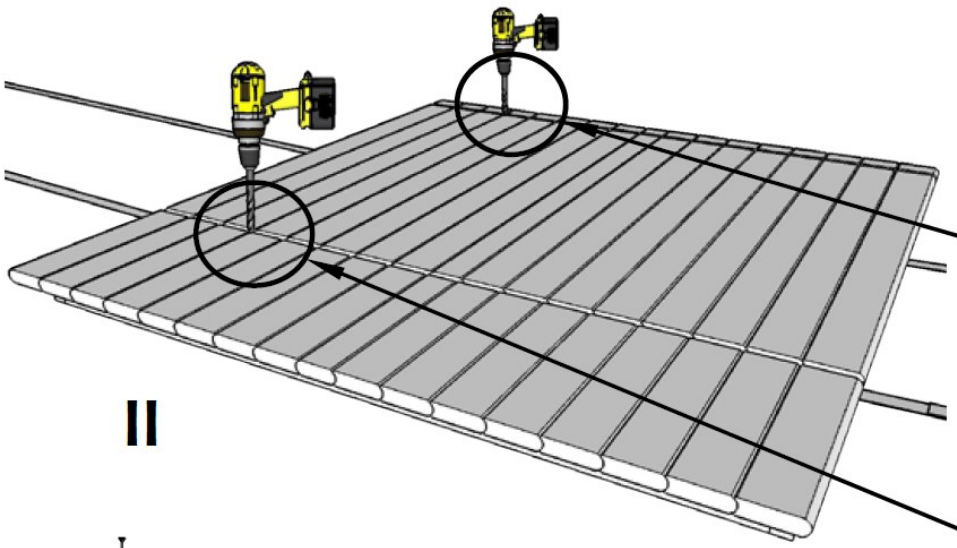

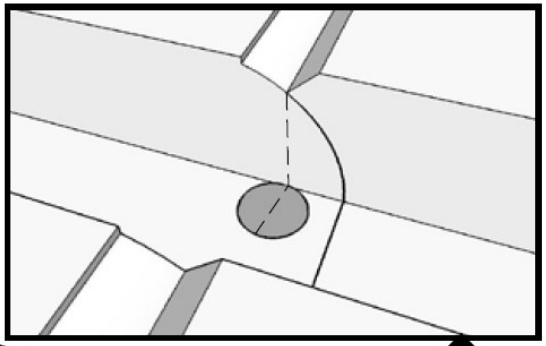

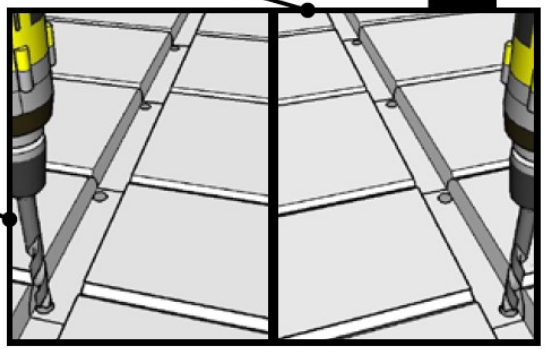

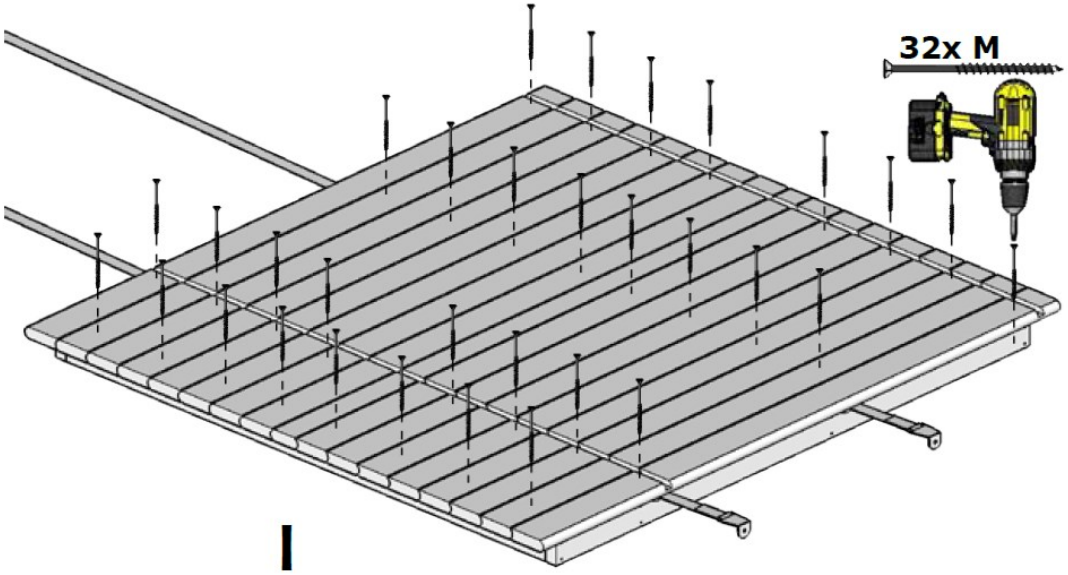

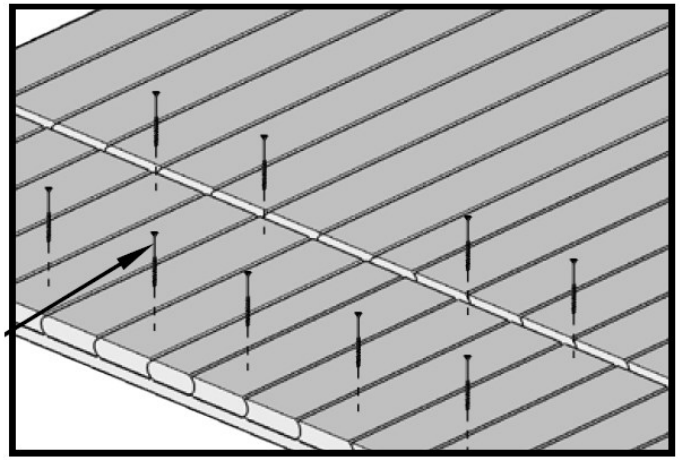

HOLZKLUSIV
Wellness für Zuhause

Montageschritt I: Legen Sie 2 Stück Dichtungen DET B in die dafür vorgesehene Nut in die Bretter DET 4a und DET 4b.

Montageschritt II: Stellen Sie die unteren Teile der Vorderwand DET 6a sowie der Rückwand DET 6c der Sauna in die dafür vorgesehenen Nuten der Bretter DET 4a und DET 4b. Verwenden Sie eine Wasserwaage, um zu prüfen, ob die Wände senkrecht stehen.

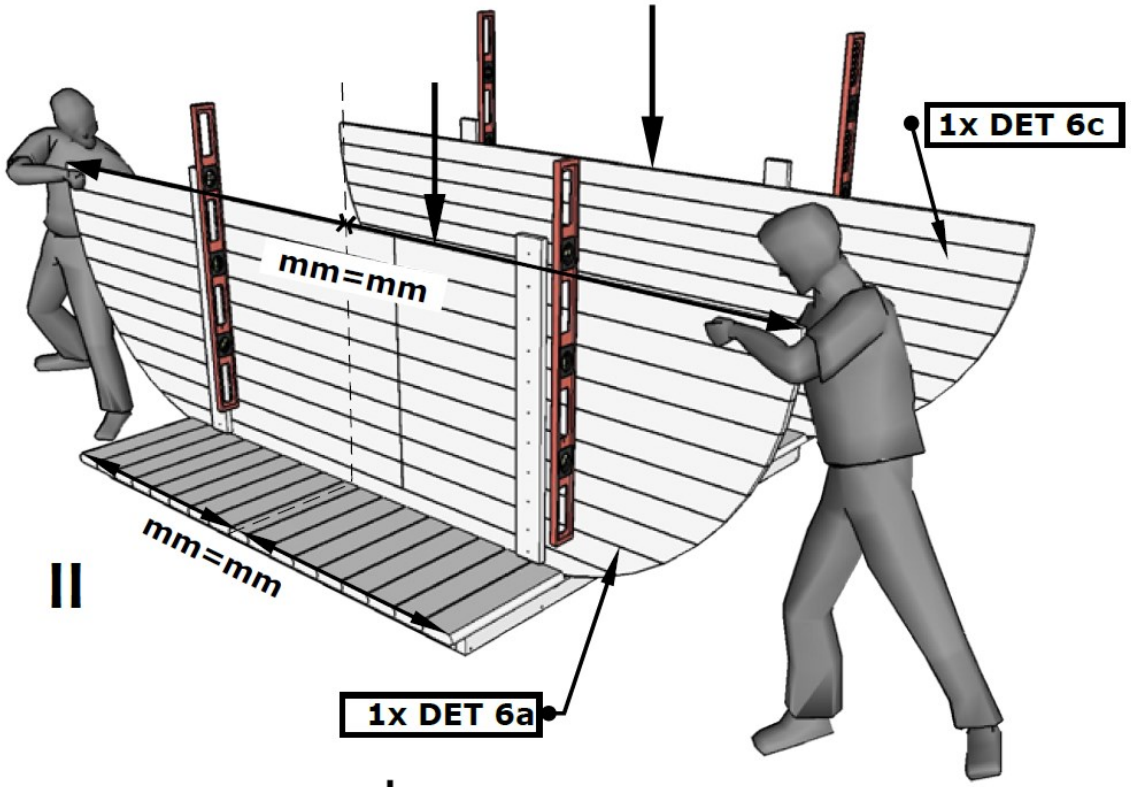

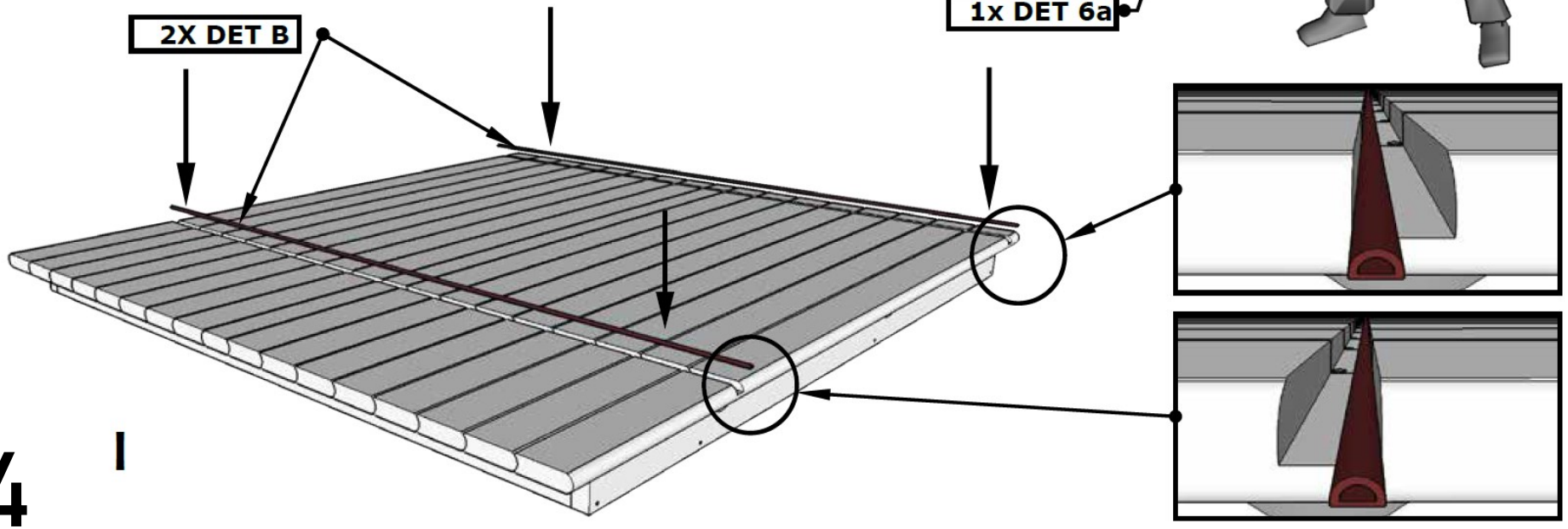

HOLZKLUSIV
Wellness für Zuhause

Montageschritt I: Schneiden Sie zunächst 2 Stützbretter aus der Transportpalette heraus. Diese müssen ca. 190 cm lang sein. Verschrauben Sie diese mittels 4 Stück Schrauben I an den oberen Teilen der Vorder- (DET 6a) und Rückwand (DET 6c) der Sauna.

Montageschritt II: Setzen Sie nun die oberen Teile der Vorder- (DET 6b) und Rückseite (DET 6d) auf die unteren Teile und verschrauben diese an den dargestellten Stellen mittels 4 Stück Schrauben I an den Stützbrettern. Achten Sie darauf, dass alle Wände und Bretter in Waage stehen.

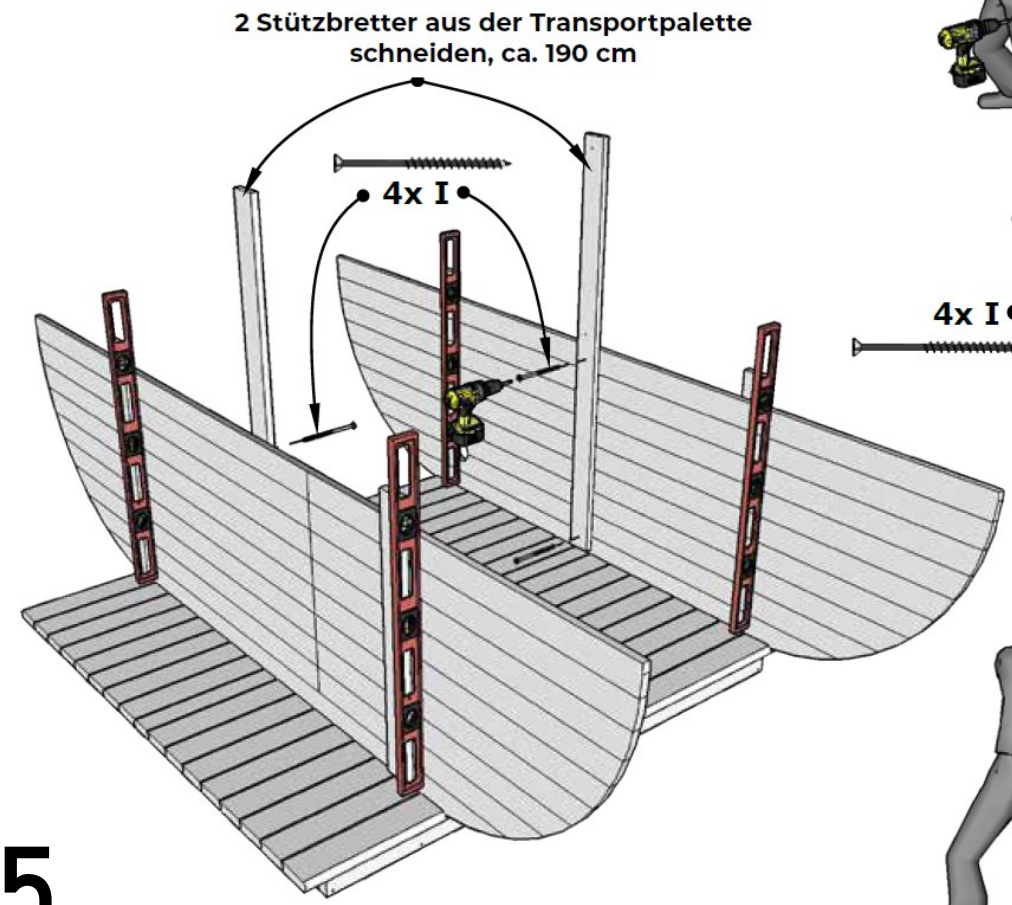

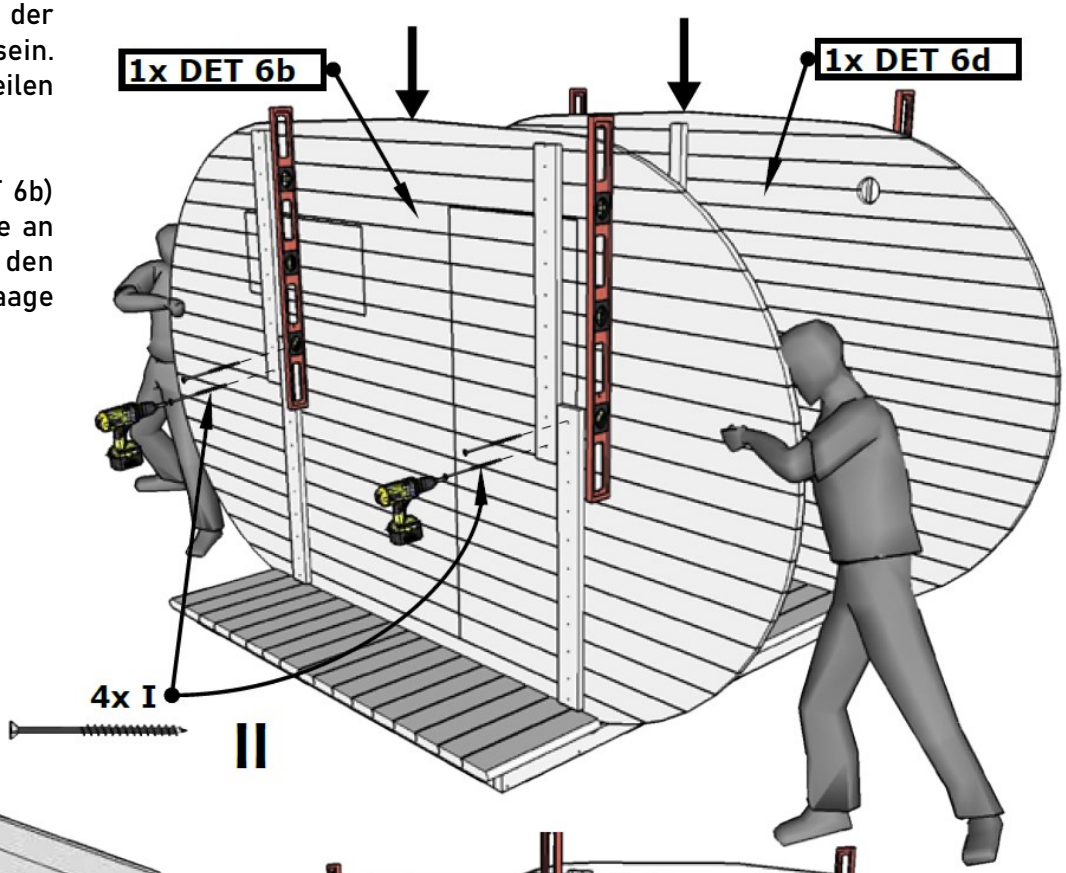

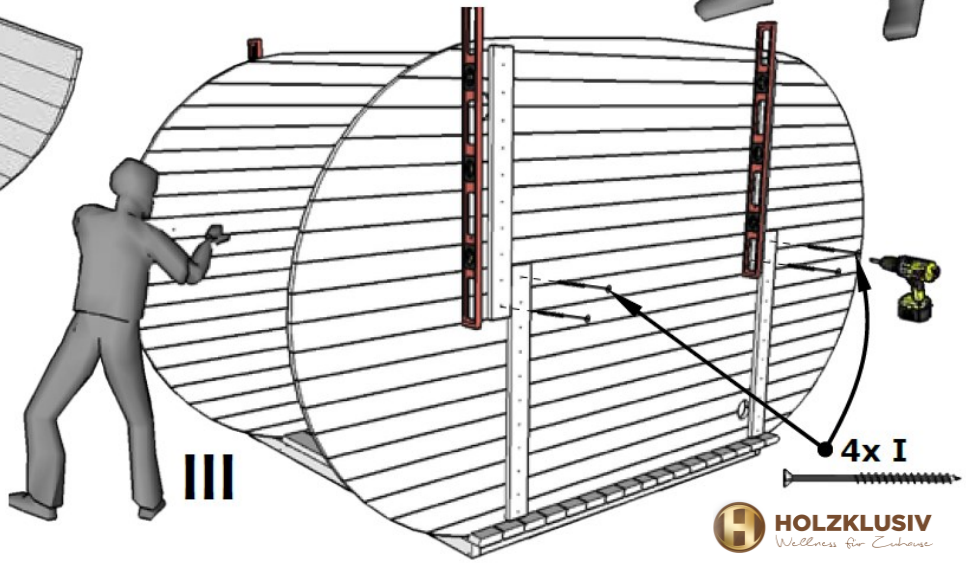

HOLZKLUSIV
Wellness für Zuhause

Montageschritt I: Verschrauben Sie die oberen Teile der Vorder- (DET 6b) und Rückseite (DET 6d) der Sauna mittels 4 Stück Schrauben I mit den beiden Stützbrettern. Achten Sie darauf, dass alle Wände und Bretter in Waage stehen.

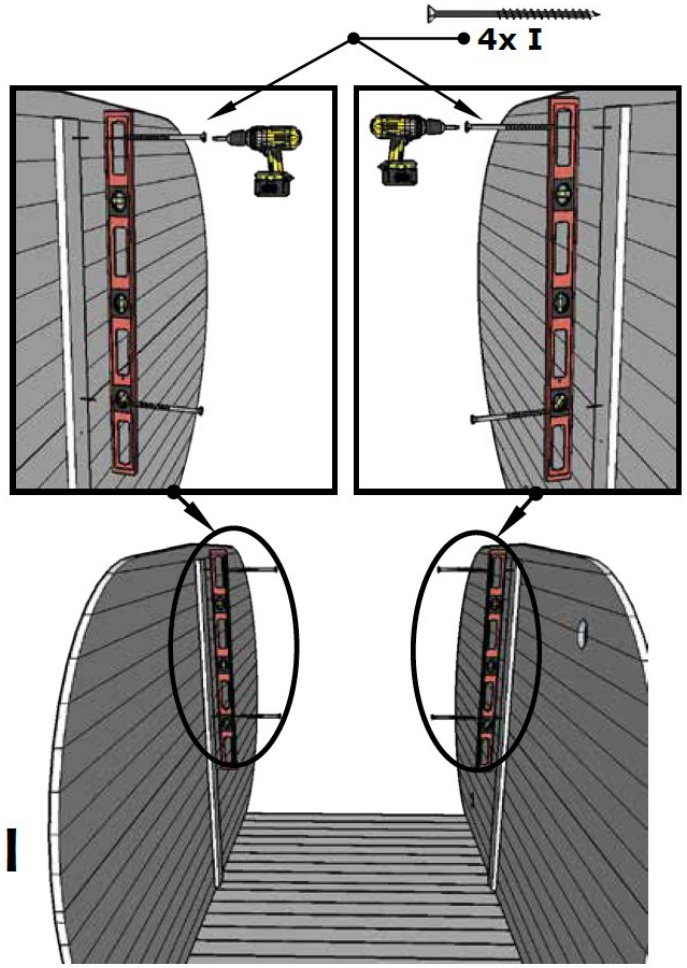

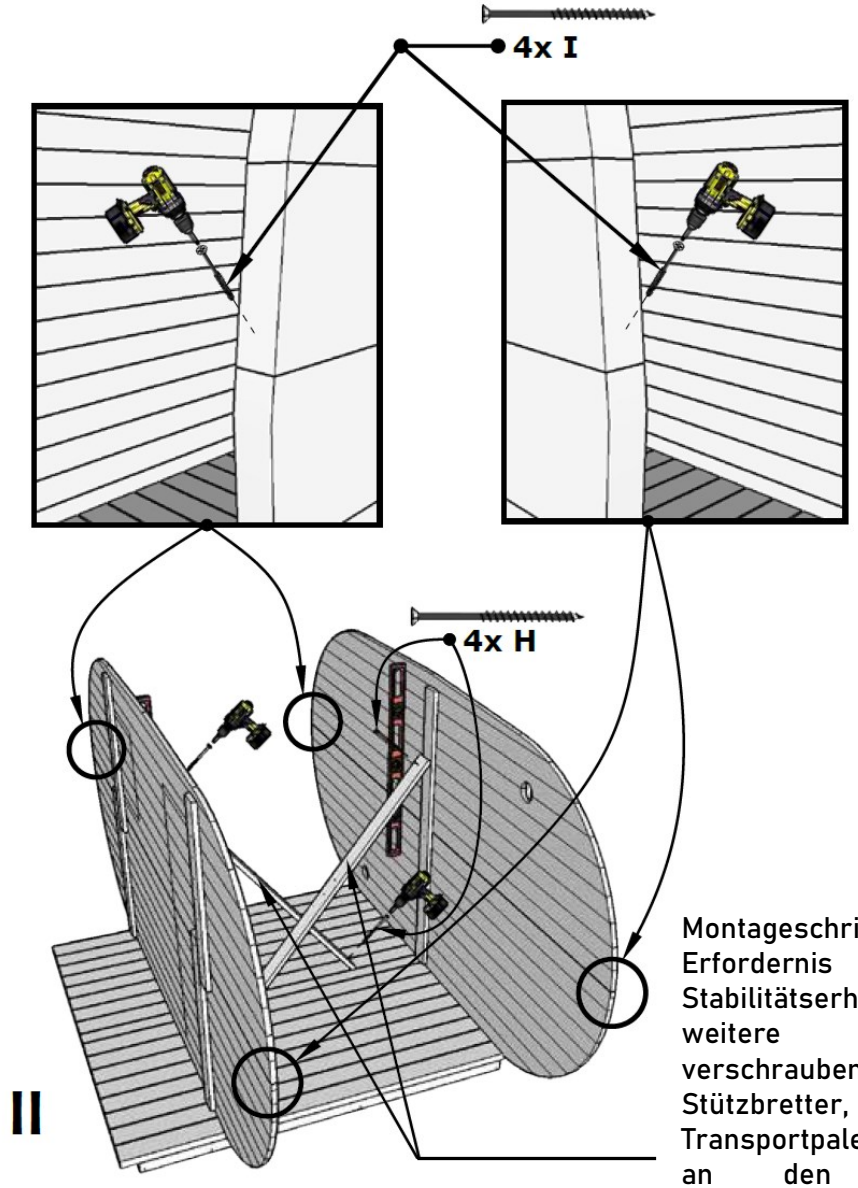

Montageschritt II: Bei Erfordernis der temporären Stabilitätserhöhung für die weitere Montage, verschrauben Sie weitere Stützbretter, die Sie aus der Transportpalette entnehmen, an den beiden in Montageschritt I montierten Stützbrettern. Verwenden Sie dafür 4 Stück Schrauben H.

HOLZKLUSIV
Wellness für Zuhause

Montageschritt I: Verschrauben Sie zunächst 12 Stück Bretter DET 4a auf der linken Seite der Sauna und 12 Stück Bretter DET 4b auf der rechten Seite der Sauna mittels 24 Stück Schrauben H. Verwenden Sie beim Anlegen der Bretter einen Gummihammer, um die Bretter nah an die Vorder- und Rückseite des Fasses heranzubekommen (maximaler Abstand gemäß Darstellung unten rechts: 5 – 7 mm).
ACHTUNG: Bei der Version mit Thermoholz darf keine Lücke frei gelassen werden.

Montageschritt II: Verschrauben Sie weitere 18 Stück Bretter DET 4a auf der linken Seite der Sauna und 17 Stück Bretter DET 4b auf der rechten Seite der Sauna mittels insgesamt 32 Stück Schrauben H. Verwenden Sie beim Anlegen der Bretter einen Gummihammer, um die Bretter nah an die Vorder- und Rückseite des Fasses heranzubekommen (maximaler Abstand gemäß Darstellung unten rechts: 5 – 7 mm).
ACHTUNG: Bei der Version mit Thermoholz darf keine Lücke frei gelassen werden.

Zuoberst legen Sie danach das Brett DET 7a auf die Sauna.

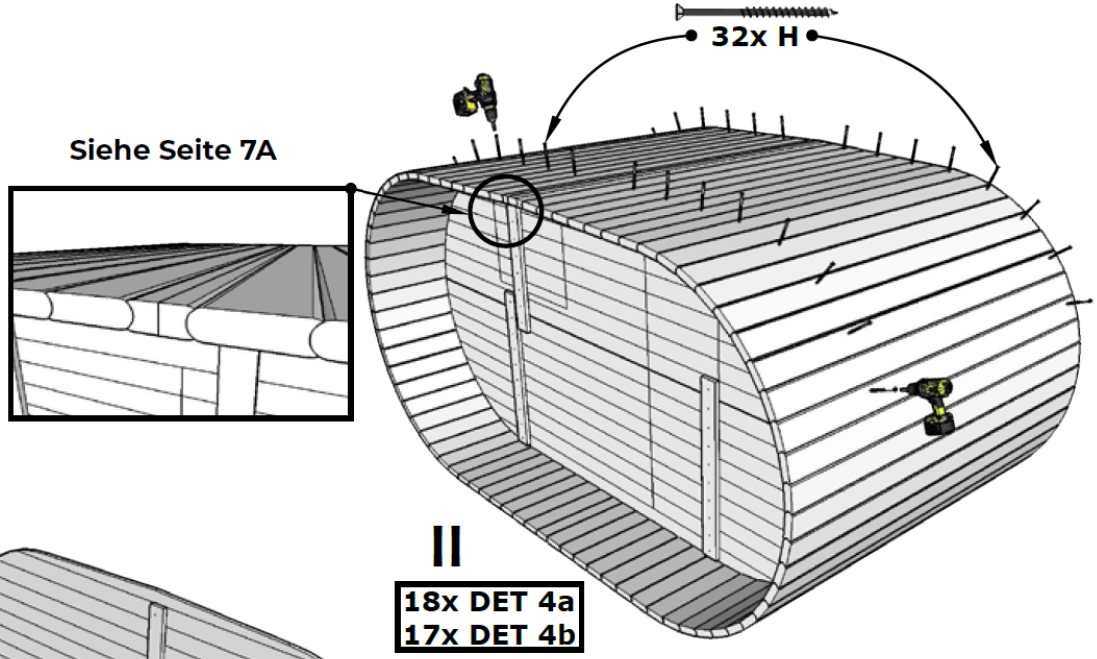

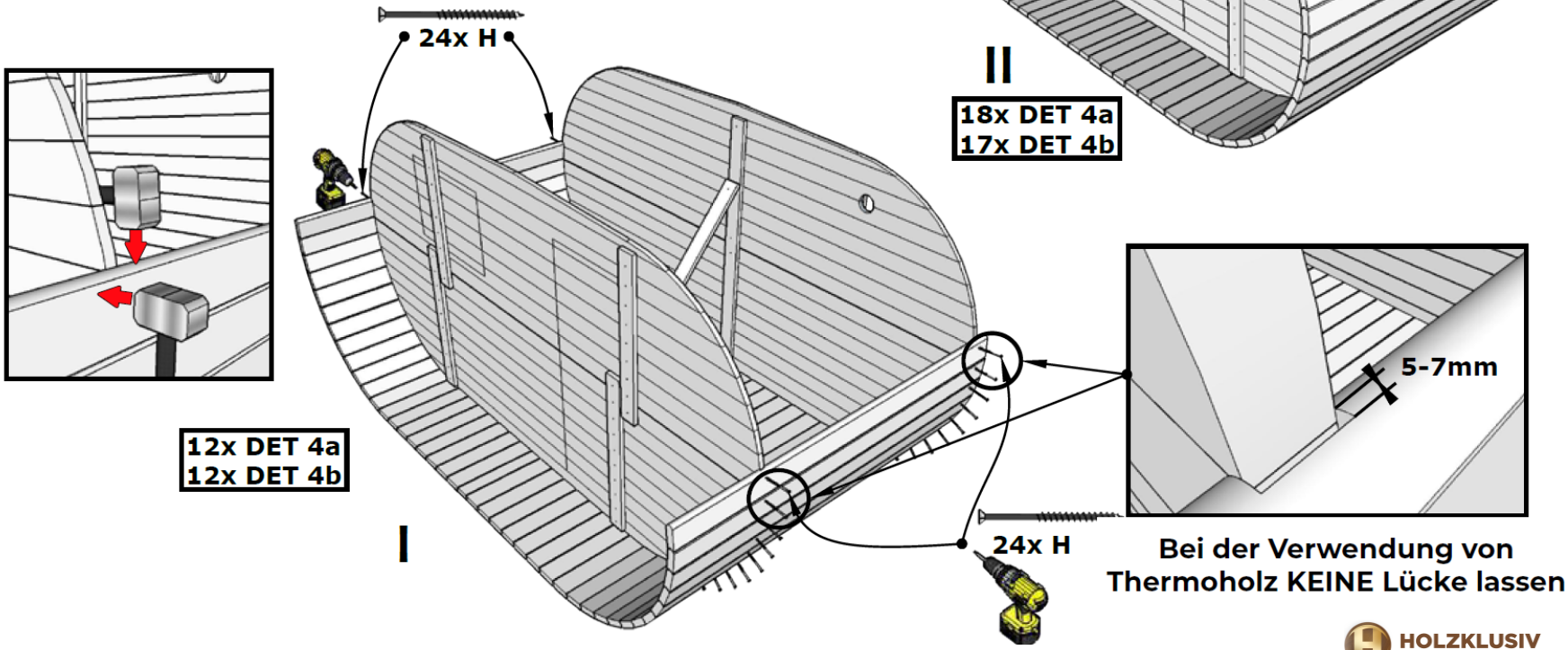

HOLZKLUSIV
Wellness für Zuhause

Bevor das Brett DET 7b in die vorhandene Lücke an der Oberseite der Sauna gesteckt werden kann, müssen Sie dieses Brett mit einer Säge zurechtschneiden. Legen Sie es dazu zunächst auf das bereits in der Lücke befindliche Brett DET 7a und messen Sie die erforderliche Breite des Brettes DET 7b aus. Sägen Sie im Anschluss das Brett DET 7b zurecht. Entnehmen Sie dann das bereits in der Lücke befindliche Brett DET 7a heraus und verschrauben beide Bretter DET 7a und DET 7b unter Zuhilfenahme von etwas Leim / Holzkleber und 5 Stück Schrauben M(H) miteinander. Die beiden verleimten und verschraubten Bretter DET 7a und DET 7b schieben Sie im Anschluss in die Lücke.

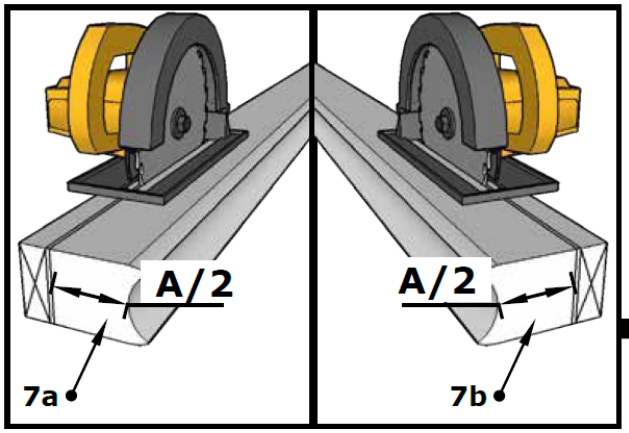

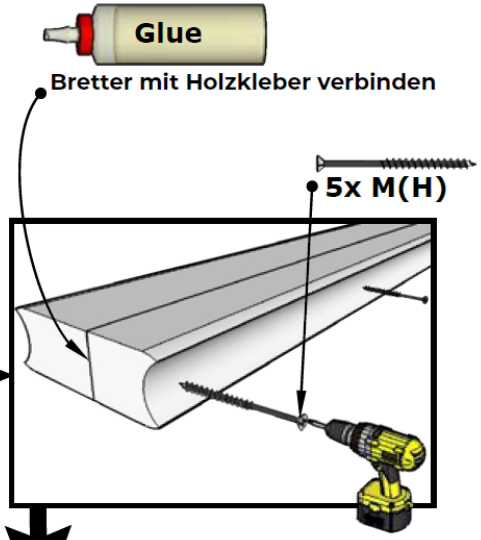

WICHTIG!

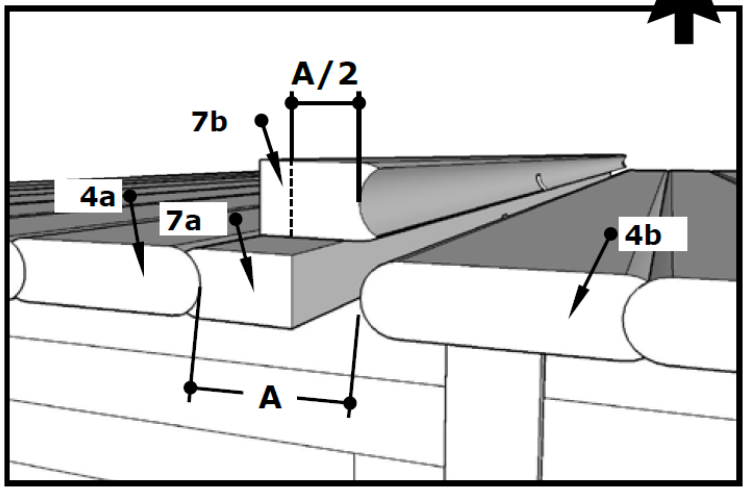

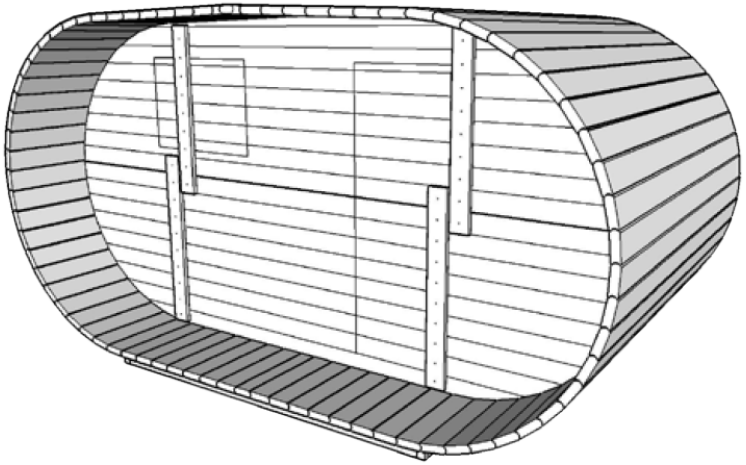

7A

Montageschritt I: Spannen Sie einen weiteren Spanngurt A um den vorderen Bereich der Sauna. Führen Sie die beiden Enden der unten eingekreisten Spanngurte A soweit wie möglich zueinander und markieren einen ungefähren Abstand von 270 mm. An dieser Markierung auf dem oberen Teil des Spanngurtes knicken Sie den Gurt unter Zuhilfenahme eines Hammers nach hinten. Verbinden Sie die beiden Enden des Spanngurts A mittels des Bolzens C, den Muttern D und den Unterlegscheiben E.

Montageschritt II:
Fixieren Sie die Bretter mit den beiden Spanngurten mittels Drehen der Muttern D gemäß der bebilderten Darstellung rechts.

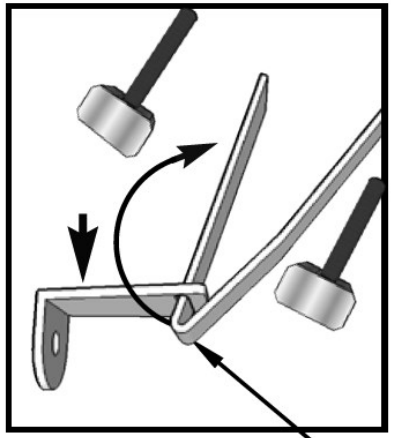

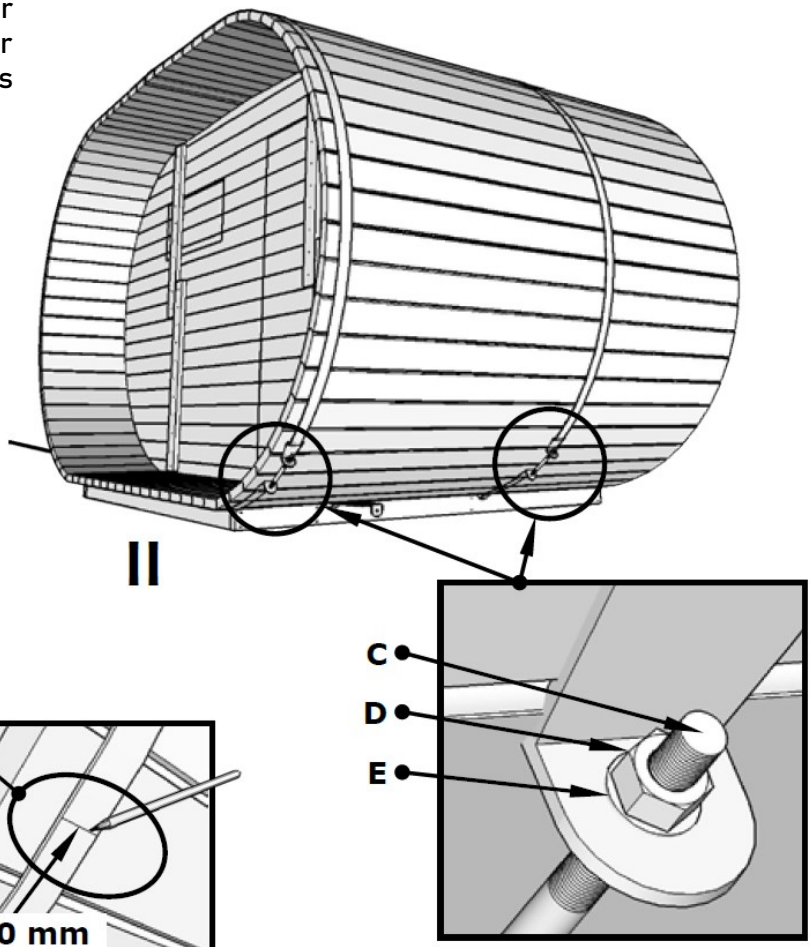

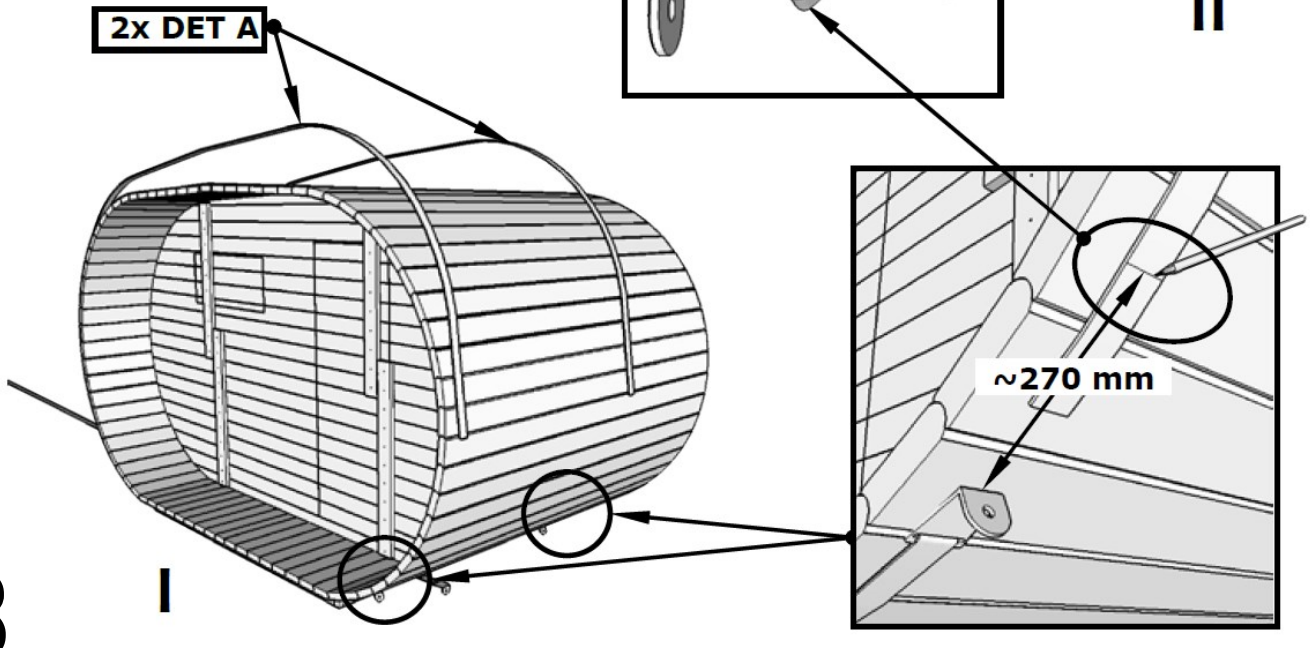

HOLZKLUSIV
Wellness für Zuhause

Montageschritt I: Spannen Sie einen weiteren Spanngurt A um den hinteren Bereich der Sauna. Führen Sie die beiden Enden der eingekreisten Spanngurte A soweit wie möglich zueinander und markieren einen ungefähren Abstand von 270 mm. An dieser Markierung auf dem oberen Teil des Spanngurtes knicken Sie den Gurt unter Zuhilfenahme eines Hammers nach hinten. Verbinden Sie die beiden Enden des Spanngurts A mittels des Bolzens C, den Muttern D und den Unterlegscheiben E.

Montageschritt II:
ACHTUNG: Entfernen Sie vor dem eigentlichen Spannvorgang sämtliche Schrauben (nicht bei Verwendung des Thermoholzes). Beachten Sie, dass beim Spannvorgang des normalen Holzes die auf Seite 7 gezeigten Lücken beibehalten werden sollen.

Fixieren Sie die Bretter mit den beiden Spanngurten mittels Drehen der Muttern D gemäß der bebilderten Darstellung rechts.

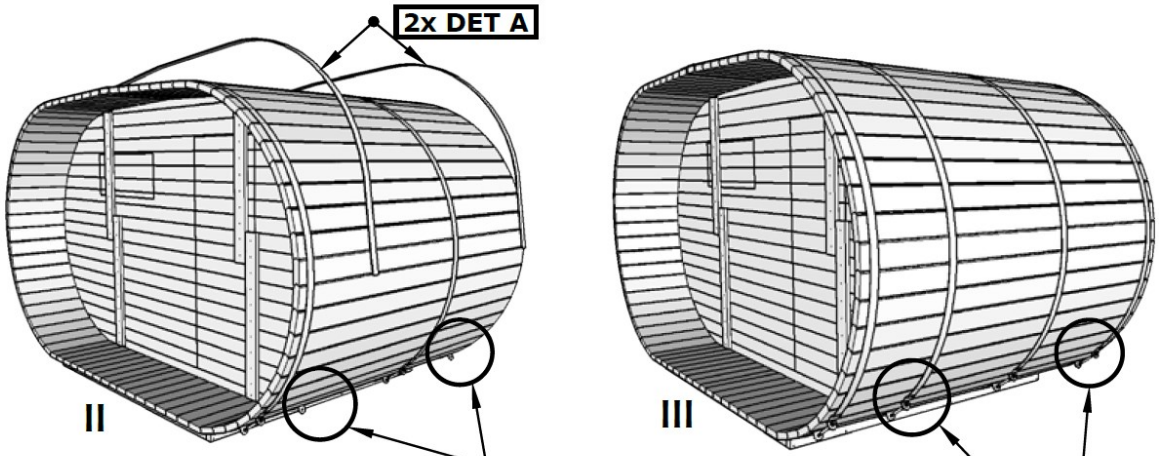

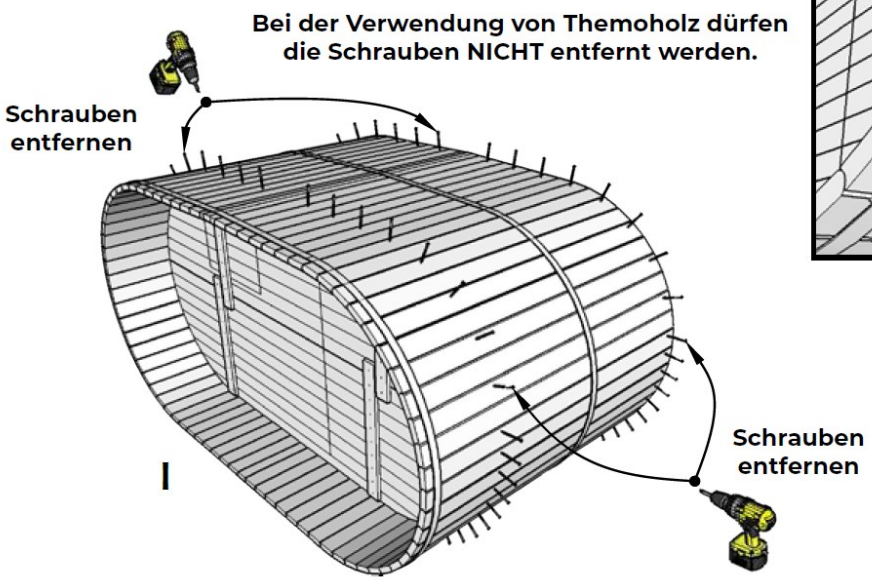

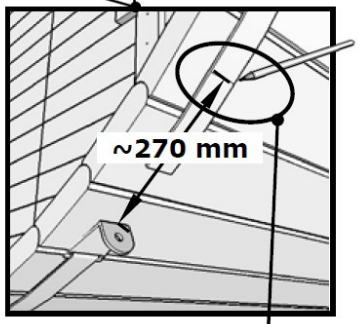

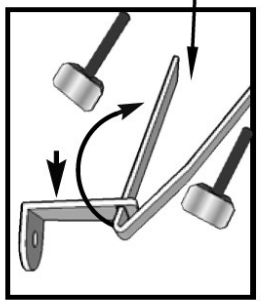

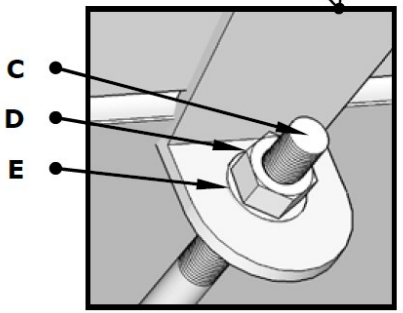

HOLZKLUSIV
Wellness für Zuhause

Montageschritt I: Entfernen Sie sämtliche dargestellte Bretter / Behelfsstützen.

Montageschritt II: Schneiden Sie die Türen und Fenster mit einer Säge Ihrer Wahl aus.

Montageschritt III: Entfernen Sie sämtliche dargestellte Bretter / Behelfsstützen im Innenraum.

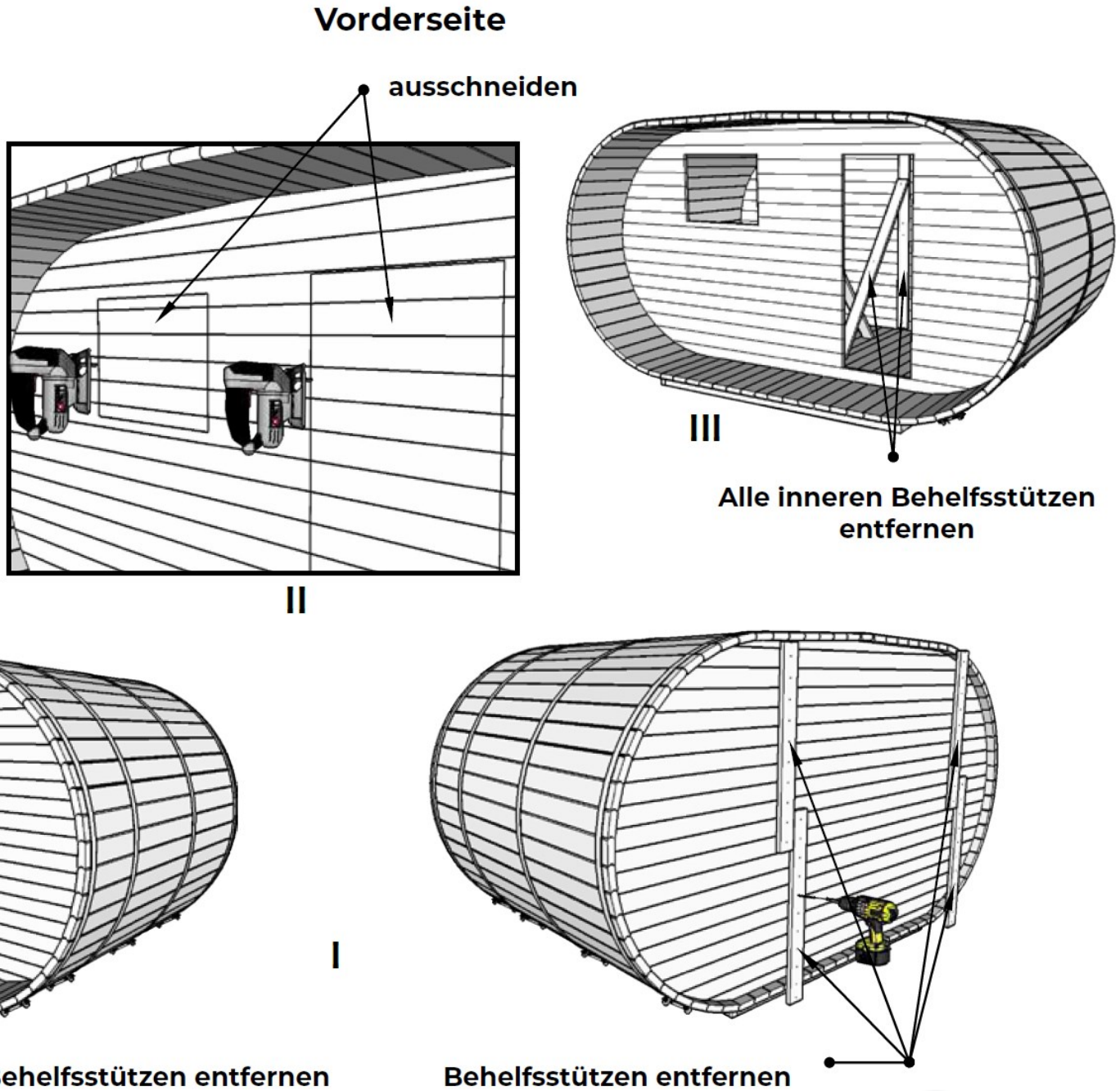

HOLZKLUSIV
Wellness für Zuhause

Montageschritt I: Stecken Sie die Tür DET 8 und das Fenster DET 9 von innen in die dafür vorgesehenen Ausschnitte.

Montageschritt II: Verschrauben Sie die Tür mit 36 Stück Schrauben J und die das Fenster mit 16 Stück Schrauben J von außen.

Montageschritt II: Legen Sie für die Tür jeweils 2 Stück Rahmenteile DET 8a und DET 8b und für das Fenster jeweils 2 Stück Rahmenteile DET 9a und DET 9b von außen an und verschrauben diese mit jeweils 14 Stück bzw. 10 Stück Schrauben J.

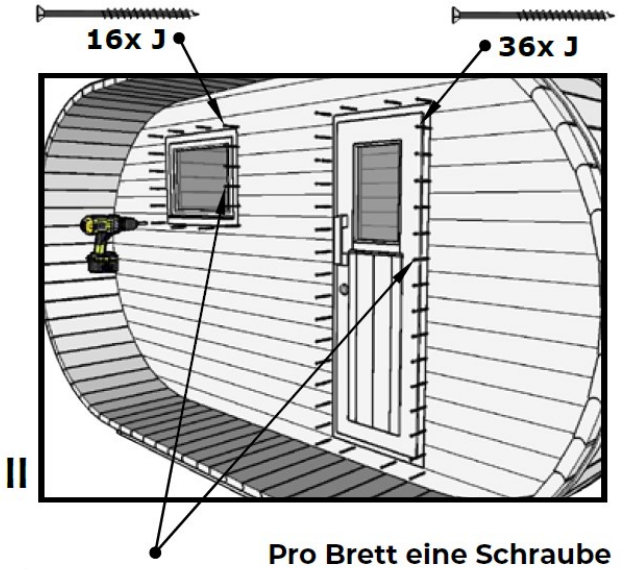

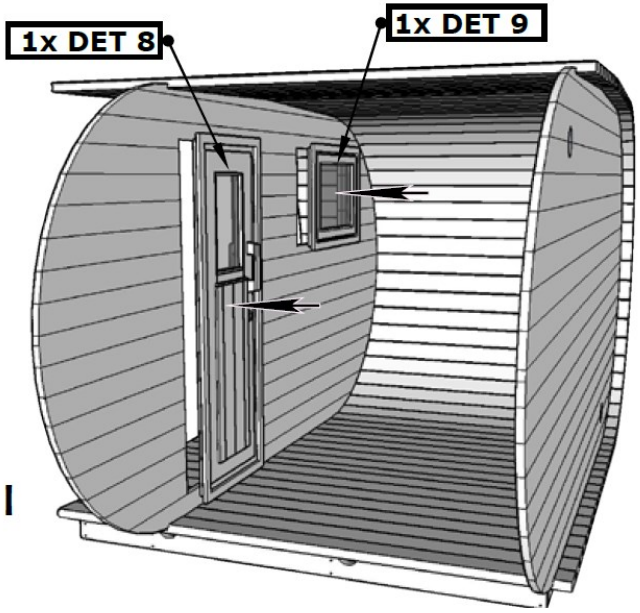

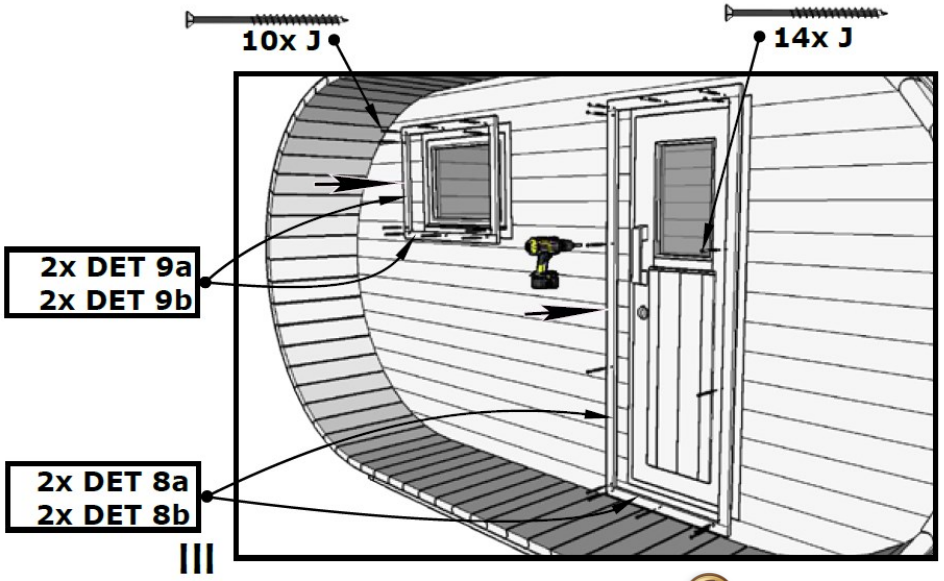

HOLZKLUSIV
Wellness für Zuhause

Montieren Sie die dargestellten Komponenten (insgesamt 3 Stück Gitter DET F und 1 Stück Kappe DET G) der Zu- und Abluftgitter mittels insgesamt 12 Stück Schrauben K an den dafür vorgesehenen Positionen gemäß den Darstellungen.

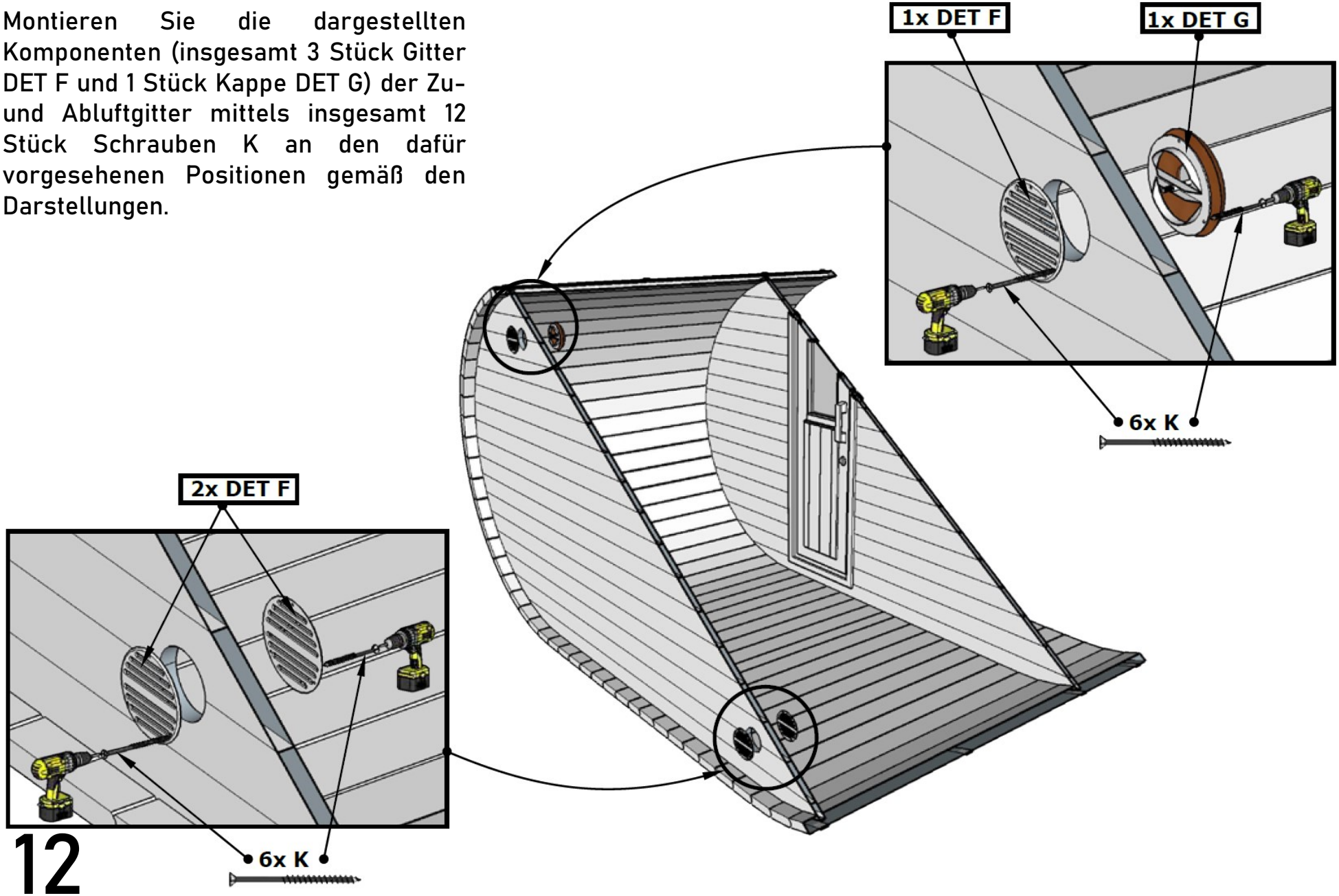

HOLZKLUSIV
Wellness für Zuhause

Legen Sie sich die unten dargestellten Bretter zurecht und montieren diese innerhalb der Sauna mittels Verwendung der dargestellten Schrauben M, bis Sie das Tragwerk hergestellt haben. Fixieren Sie das Brett DET W8 mittels 4 Stück Schrauben I an der Saunadecke und achten beim Aufstellen des Tragwerks darauf, dass dieses mittig zum Brett DET W8 steht (beidseitig sind 12 mm). Fixieren Sie das Tragwerk mit insgesamt 12 Stück Schrauben H am Boden und an den Wänden.

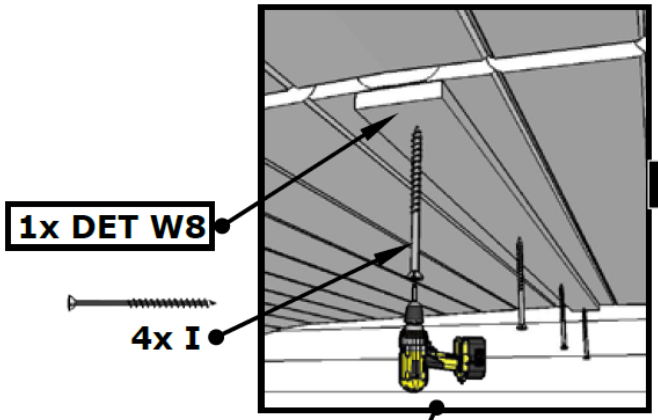

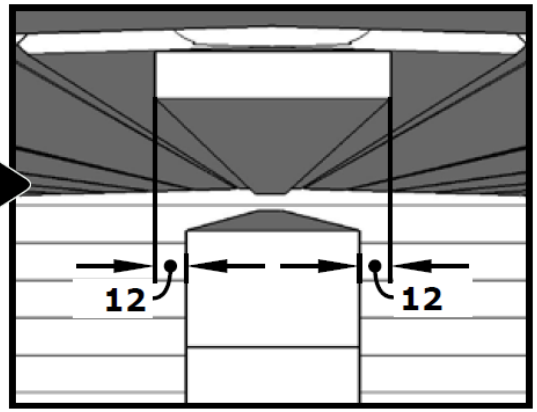

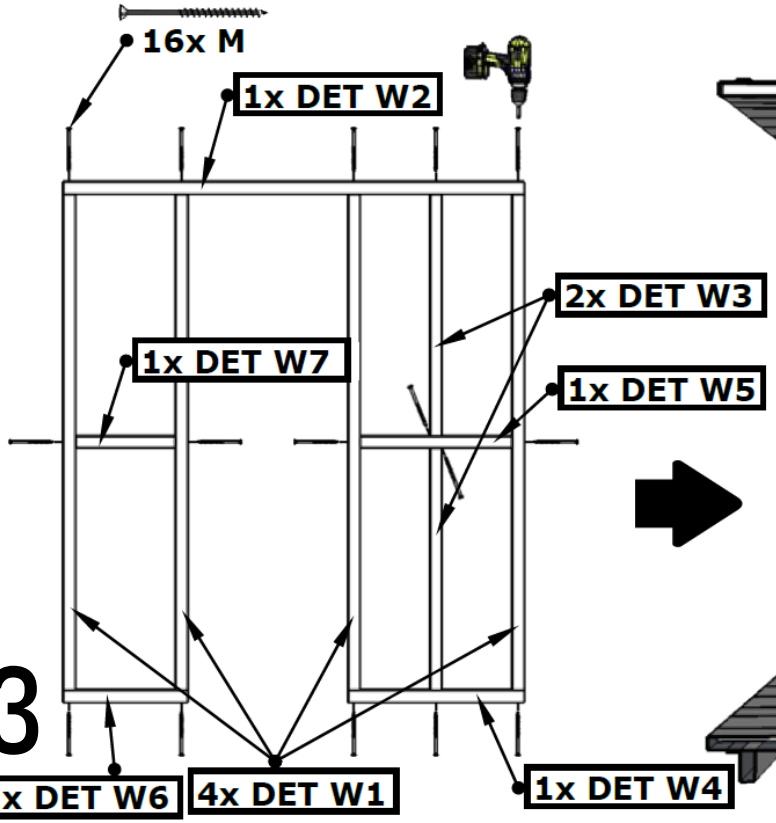

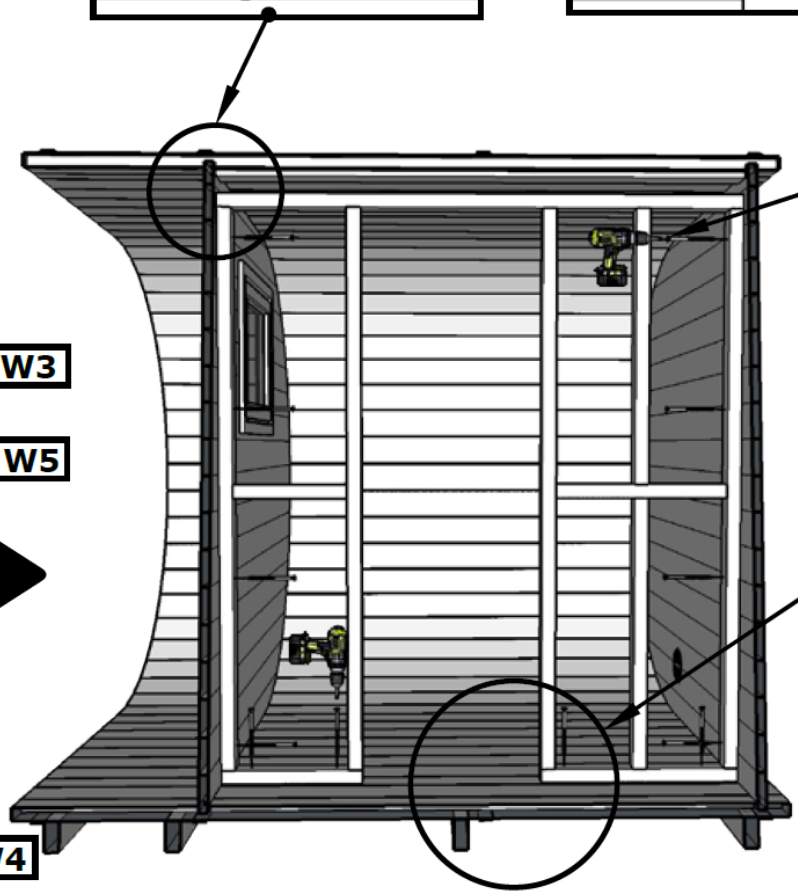

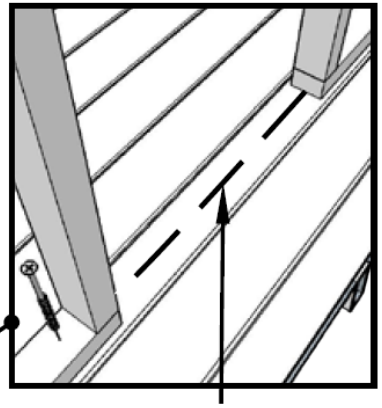

Mitte von DET 3
(Saunatür)

HOLZKLUSIV
Wellness für Zuhause

Montageschritt I: Montieren Sie insgesamt 34 Stück Bretter DET W9 und 34 Stück Bretter DET W10 an das Tragwerk der Zwischenwand. Bei Montage der zwei letzten Bretter DET W11 schneiden Sie diese so zurecht, dass sie bündig mit dem Tragwerk abschließen. Verschrauben Sie anschließend zwei Stück Bretter DET W8 an das bereits an der Decke verschraubte Brett DET W8 mit Hilfe von 10 Stück Schrauben J.

Montageschritt II: Verschrauben Sie insgesamt 4 Stück Bretter DET 10 an den rechts dargestellten Positionen (OK Bretter bis OK Boden: 410 mm) mit insgesamt 12 Stück Schrauben H. Beachten Sie, dass die Bretter in Waage stehen müssen.

II

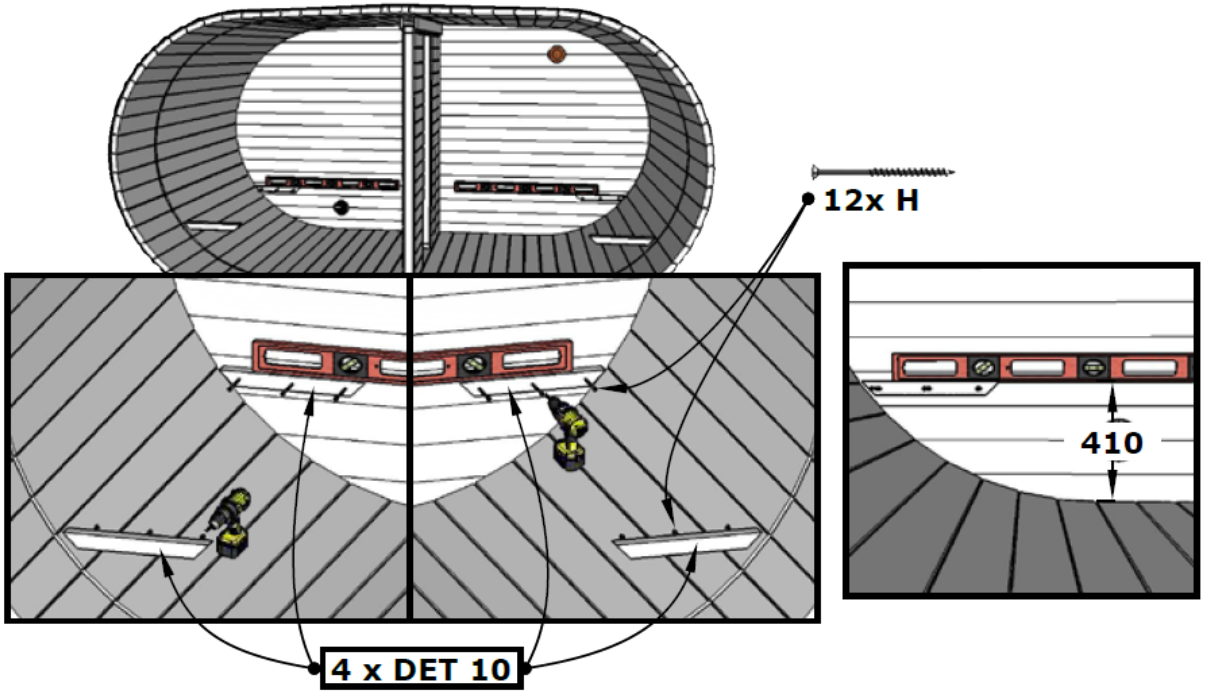

I

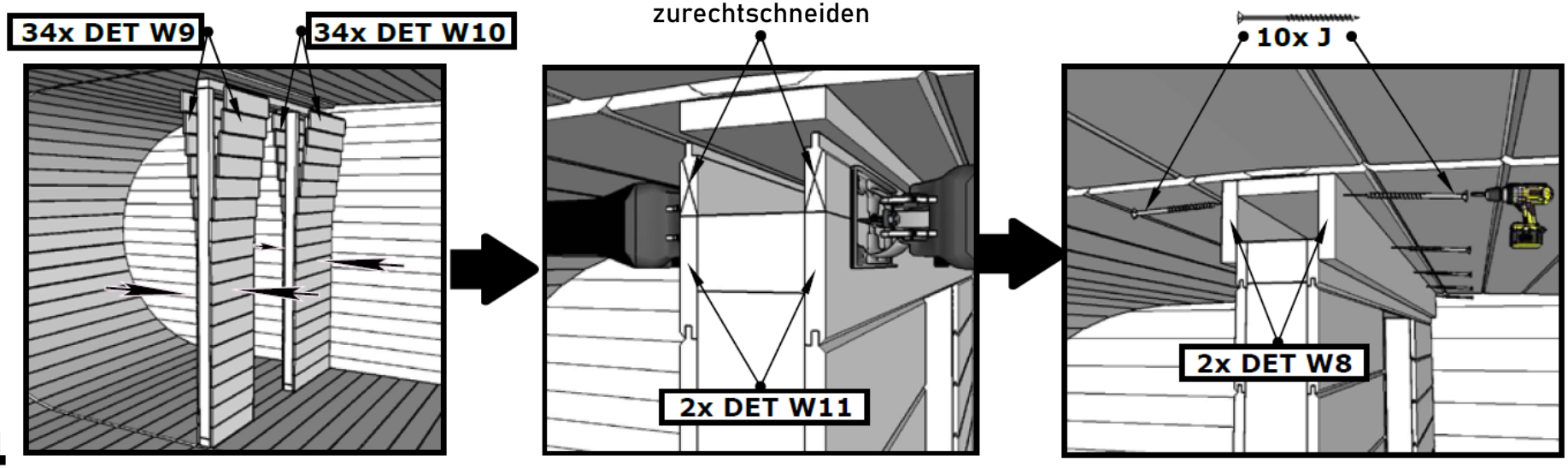

HOLZKLUSIV
Wellness für Zuhause

Montageschritt I: Montieren Sie beide Sitzbänke DET 11, indem Sie sie auf die im vorherigen Schritt verschraubten Bretter DET 10 legen und mit insgesamt 8 Stück Schrauben H an den Wänden verschrauben. Im Anschluss stützen Sie beide Sitzbänke mit jeweils einem Klotz DET 12 ab. Beide Klötze DET 12 müssen Sie mit einem 4 mm-Bohrer vorbohren, bevor Sie sie mit insgesamt 2 Stück Schrauben H an die Saunawand befestigen.

Montageschritt II (nur bei Verwendung des Holzofens): Befestigen Sie 2 Bodenplatten DET 13 mit insgesamt 4 Stück Schrauben I sowie die beiden Seitenplatten DET 14 mit jeweils 9 Stück Schrauben I. Platzieren Sie vor der Montage der Seitenplatten jeweils 3 Abstandshaltebretter DET L zwischen Platte und Wand. Die Schrauben müssen durch diese Abstandshaltebretter an den Wänden verschraubt werden.

II

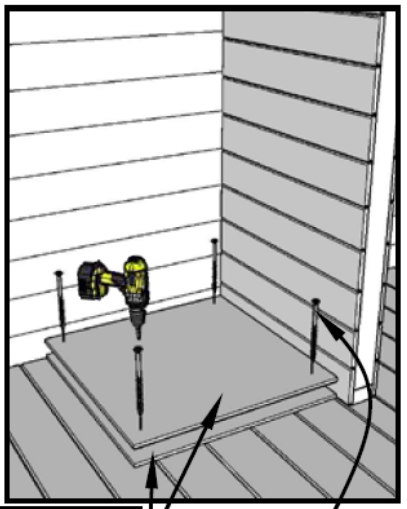

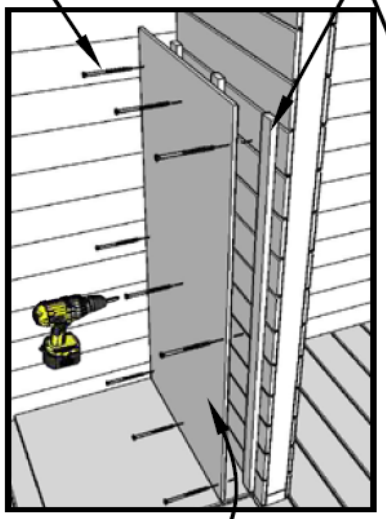

I

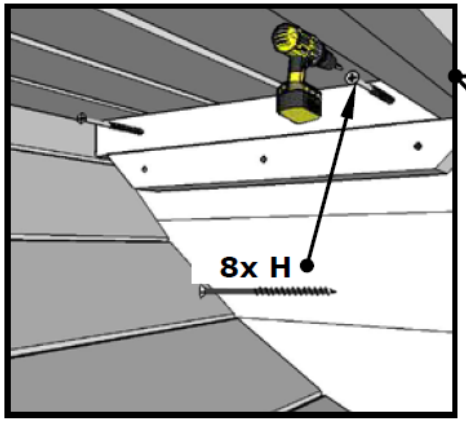

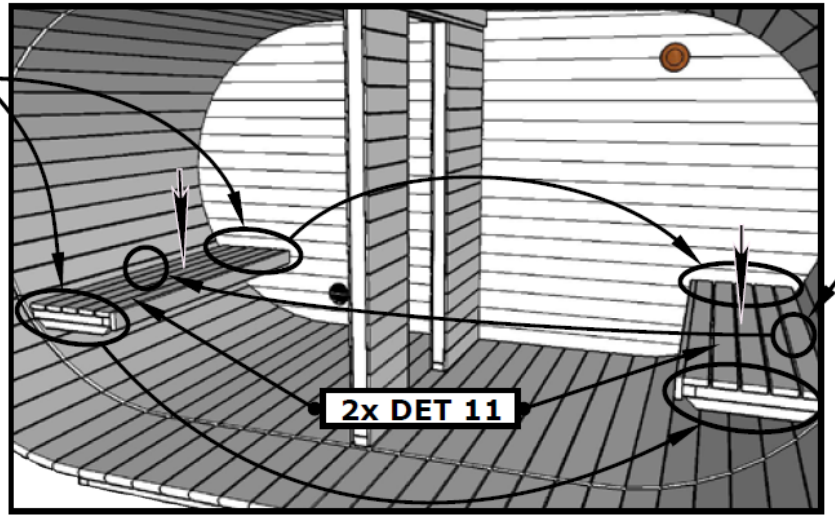

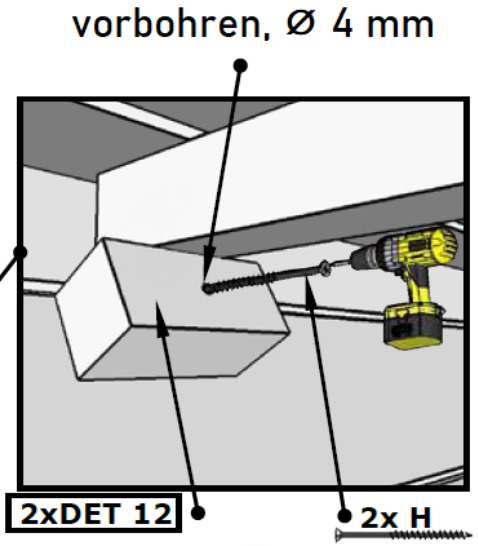

HOLZKLUSIV
Wellness für Zuhause

Variante 1 (nur bei Verwendung des Holzofens):

Bei einer geplanten Aufstellung des Holzofens mit der Ofenfront nach oben (gemäß Draufsicht rechts oben) schneiden Sie einen Ausschnitt für den Schornstein an der in der Variante 1 dargestellten Position mit einem Durchmesser von 420 mm in das Saunadach.

Variante 1

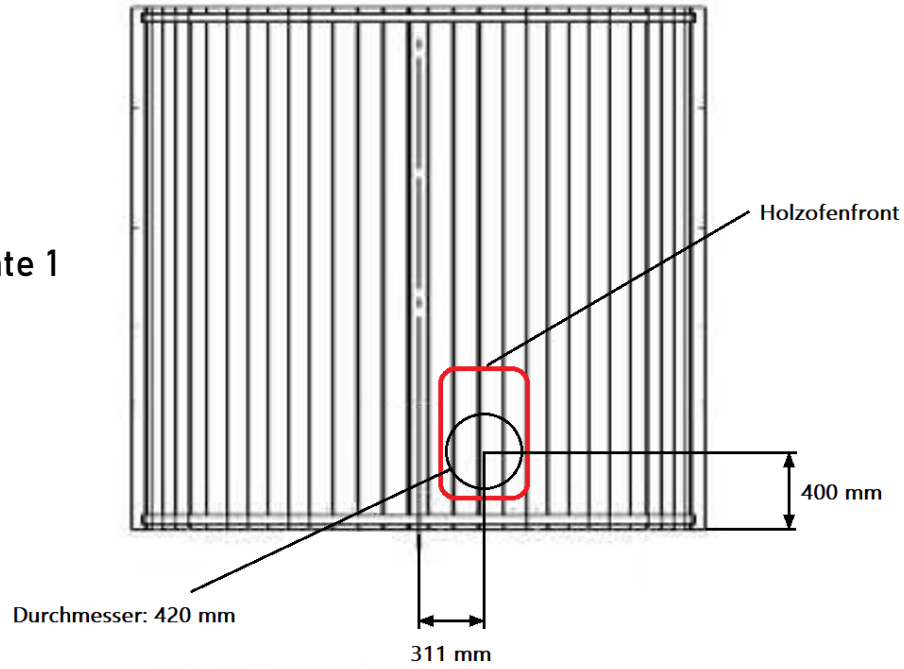

Variante 2 (nur bei Verwendung des Holzofens):

Bei einer geplanten Aufstellung des Holzofens mit der Ofenfront nach rechts (gemäß Draufsicht rechts unten) schneiden Sie einen Ausschnitt für den Schornstein an der in der Variante 2 dargestellten Position mit einem Durchmesser von 420 mm in das Saunadach.

Variante 2

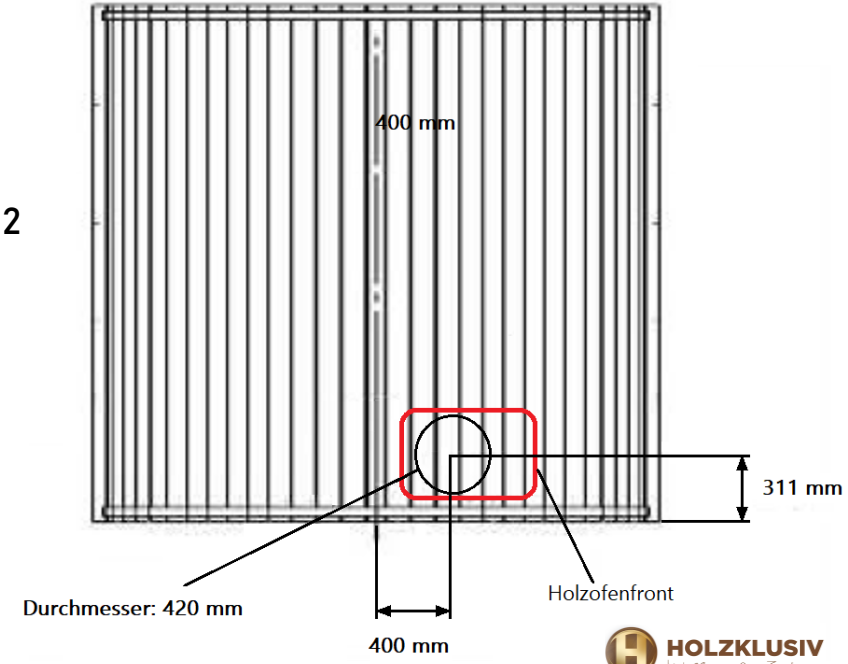

HOLZKLUSIV
Wellness für Zuhause

Montageschritt I: Setzen Sie die Tür DET 15 in die dafür vorgesehene Aussparung ein und drücken Sie sie soweit wie möglich nach oben. Verschrauben Sie die Tür an der Zarge mittels 8 Stück Schrauben H an der Wand. Schneiden Sie anschließend die 2 Bretter DET 15c so zurecht, dass sie unter die Türzarge und den Boden passen und schrauben Sie diese Bretter mit 2 Stück Schrauben I an die Wand. Verschrauben Sie anschließend insgesamt 4 Stück Bretter DET 15a und 2 Stück Bretter DET 15b von beiden Seiten an die Türzarge.

Montageschritt II:
Montieren Sie zunächst die Bretter DET 16a und DET 16b mit Hilfe von insgesamt 4 Stück Schrauben H an den Wänden. Verwenden Sie eine Wasserwaage, um die waagerechte Lage zu überprüfen. Die Oberkanten der Bretter DET 16a und DET 16b müssen 645 mm über dem Boden der Sauna liegen. Legen Sie anschließend die Sitzbank DET 16 auf die Bretter und verschrauben diese von unten mit 5 Stück Schrauben H. Stützen Sie die montierte Bank anschließend mit einem Brett DET 10 ab, das Sie mittels 2 Schrauben H an der Wand und an der Sitzbank verschrauben.

II

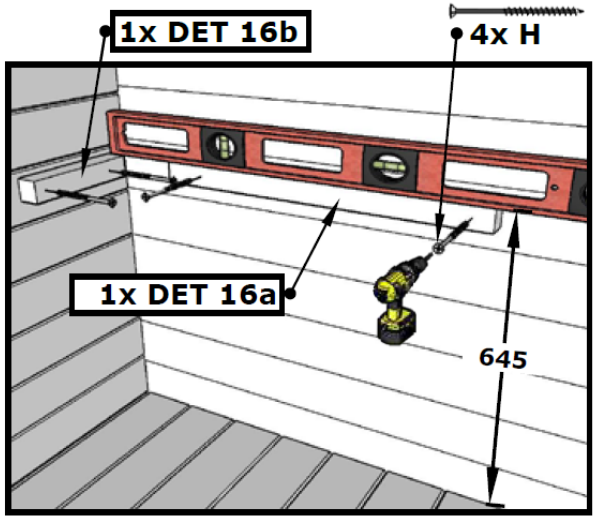

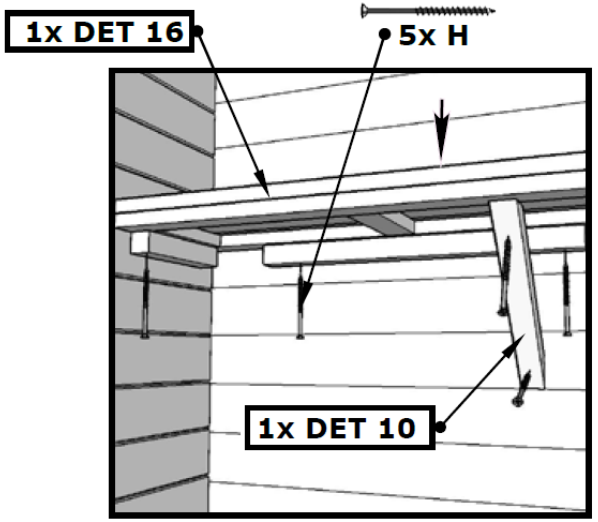

I

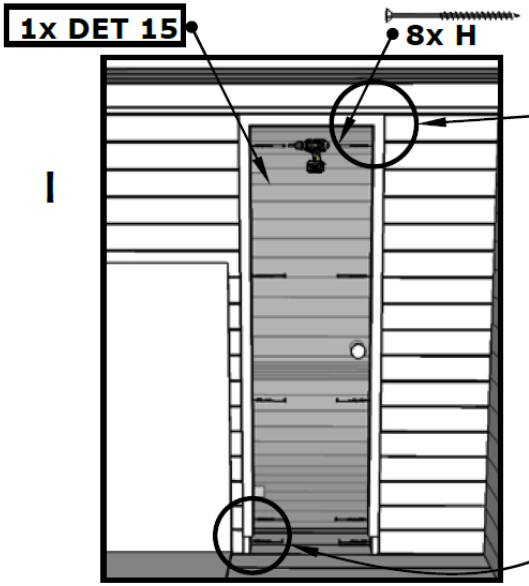

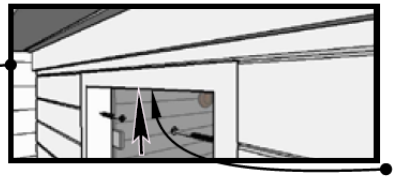

Tür hochdrücken

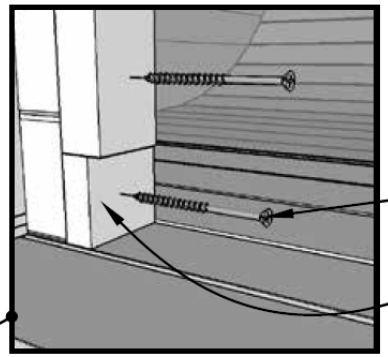

2x I

2 x DET 15c auf die passende Länge zuschneiden

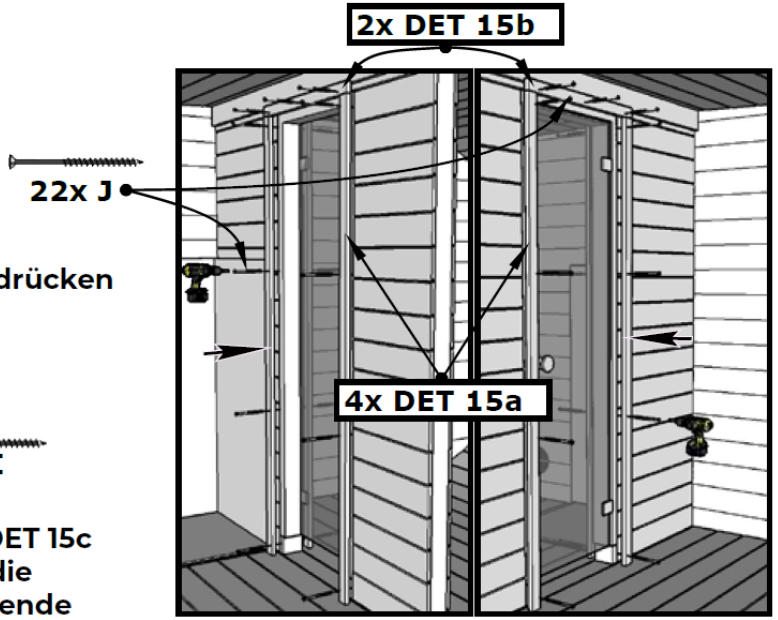

HOLZKLUSIV
Wellness für Zuhause

Montieren Sie die Sitzbänke und den Tisch gemäß den auf dieser Seite dargestellten Abbildungen. Achten Sie darauf, dass Sie das Brett DET 17a vor dem Verschrauben auf das korrekte Maß zuschneiden. Benutzen Sie für die waagerechte Ausrichtung der Sitzbänke und des Tisches eine Wasserwaage.

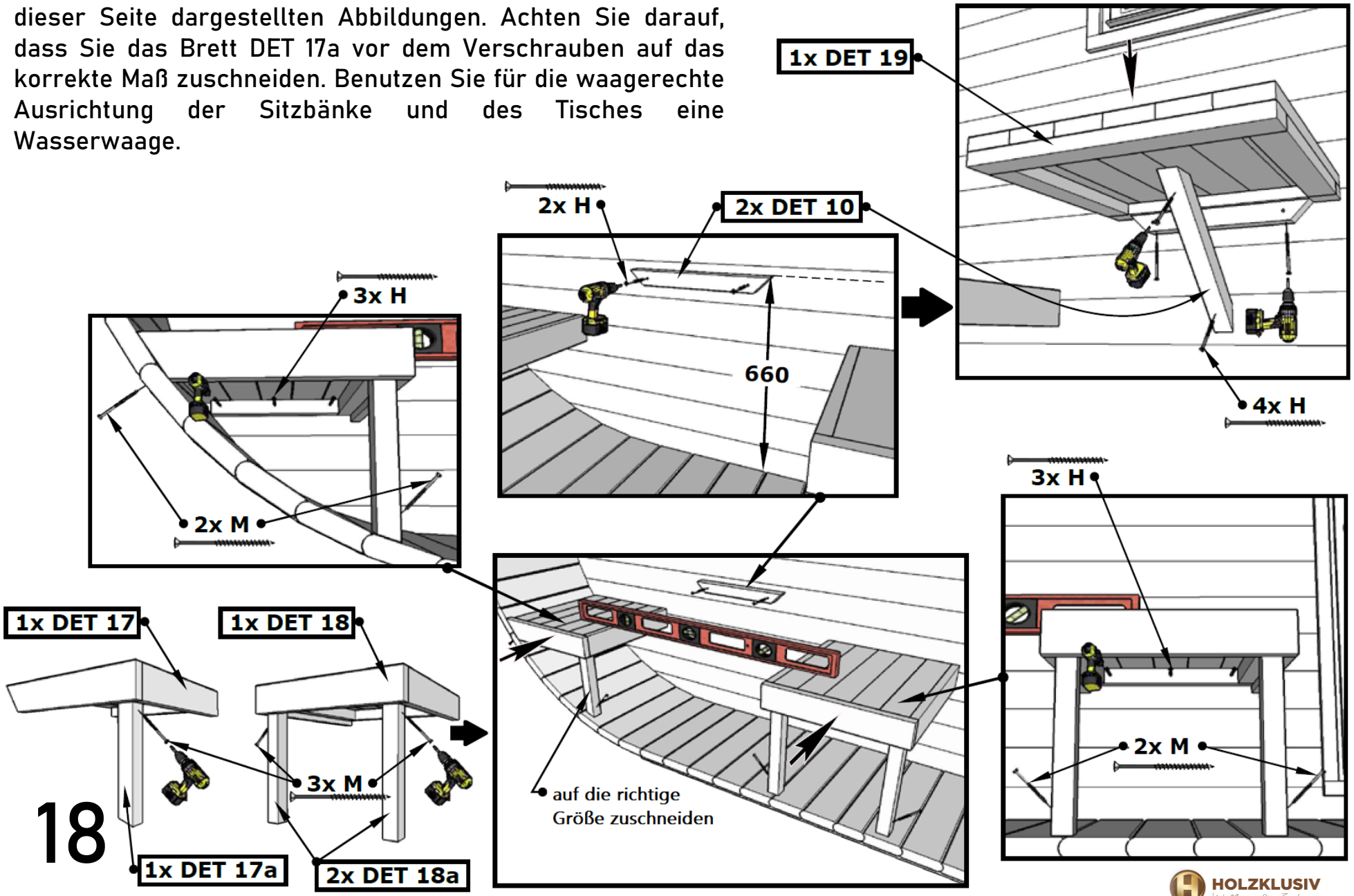

HOLZKLUSIV
Wellness für Zuhause

Legen Sie die beiden Bretter DET 20 auf beiden Seiten der Sauna in der dargestellten Position in mittiger Höhe an und schrauben Sie sie mit 10 Stück Schrauben H im Winkel von 45° an der Sauna fest.

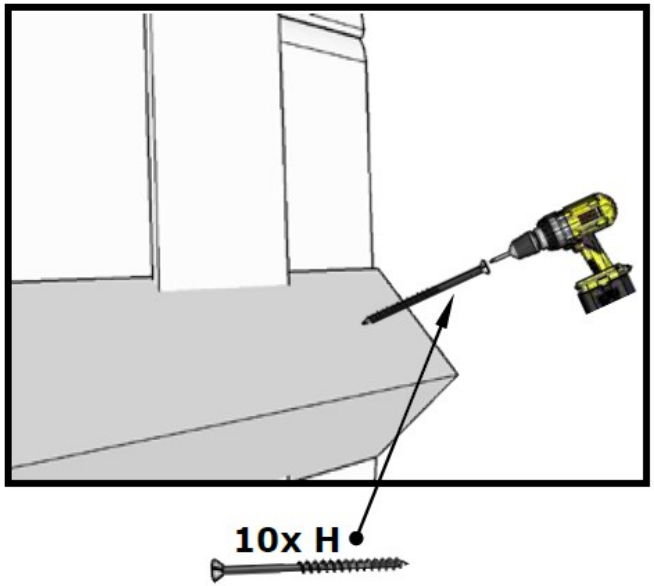

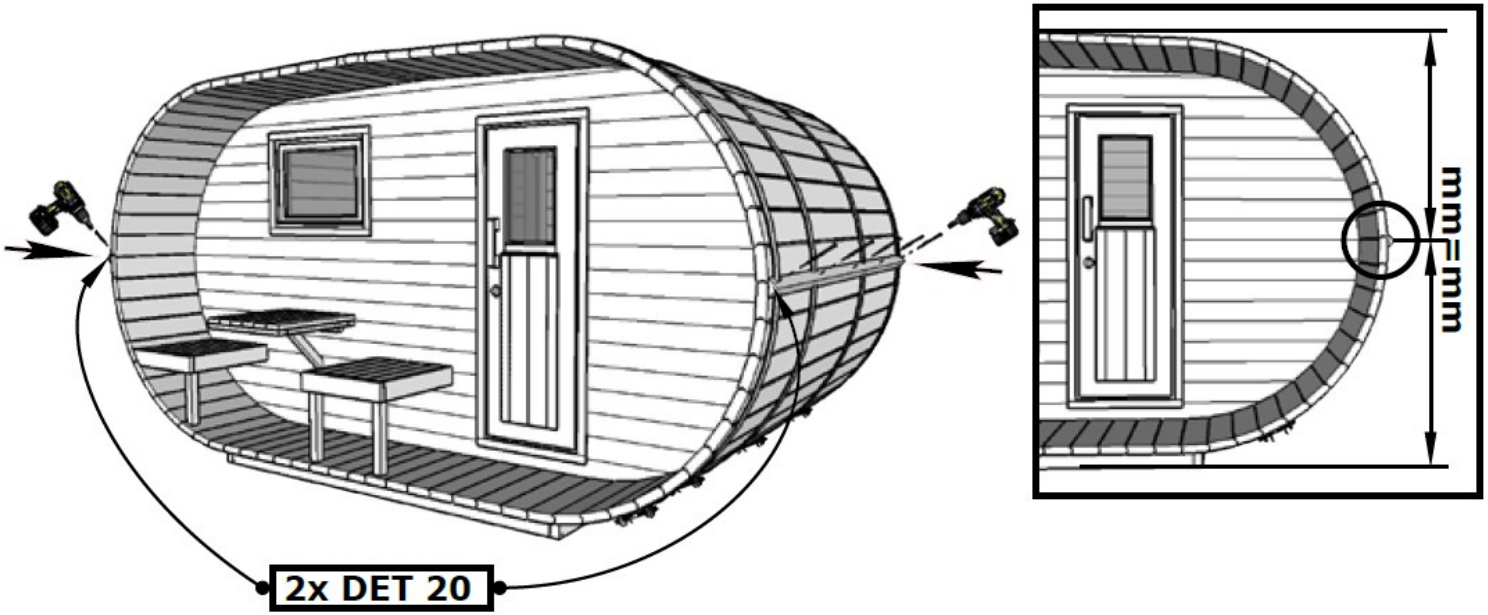

HOLZKLUSIV
Wellness für Zuhause

Bevor Sie die Bitumenschindeln anbringen, kleben Sie das selbstklebende Vlies auf das Dach. Schneiden Sie sich die Streifen vorher so zurecht, dass eine Streifenlänge ca. 10 cm länger als die Dachlänge ist (Definition Dachlänge: siehe links).

Die Temperatur des Zeitpunktes der Anbringung sollte mindestens +10 °C betragen. Weiter darf es nicht regnen, schneien, hageln etc. Bei kälteren Temperaturen sollte ein Heißluftfön verwendet werden.

Halten Sie für diesen Schritt außerdem ein Teppichmesser, einen Hammer und die Nägel L bereit.

ACHTUNG: Zur Anbringung des Vileses darf kein heißer Bitumen oder Bunsenbrenner o.ä. verwendet werden!

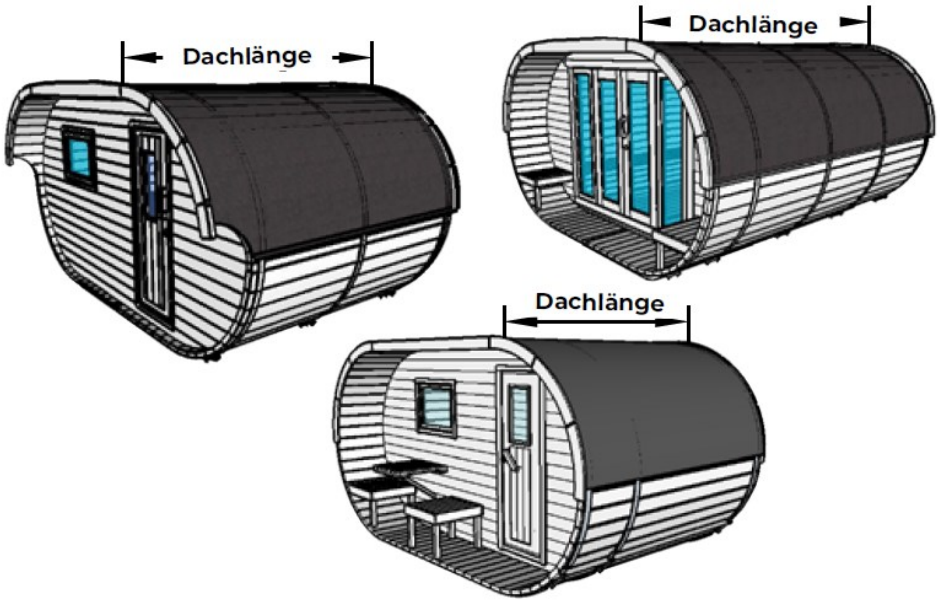

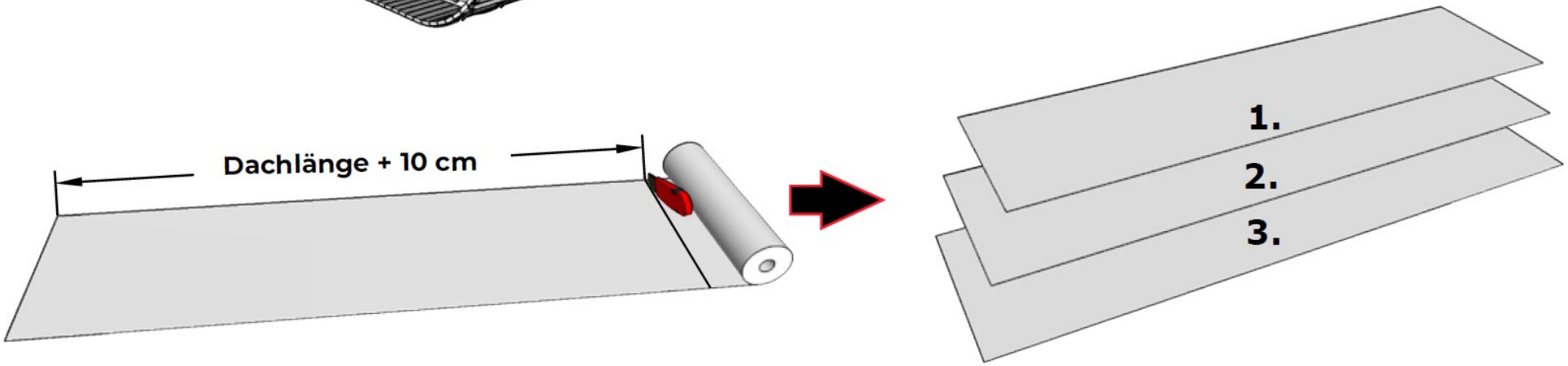

HOLZKLUSIV
Wellness für Zuhause

I

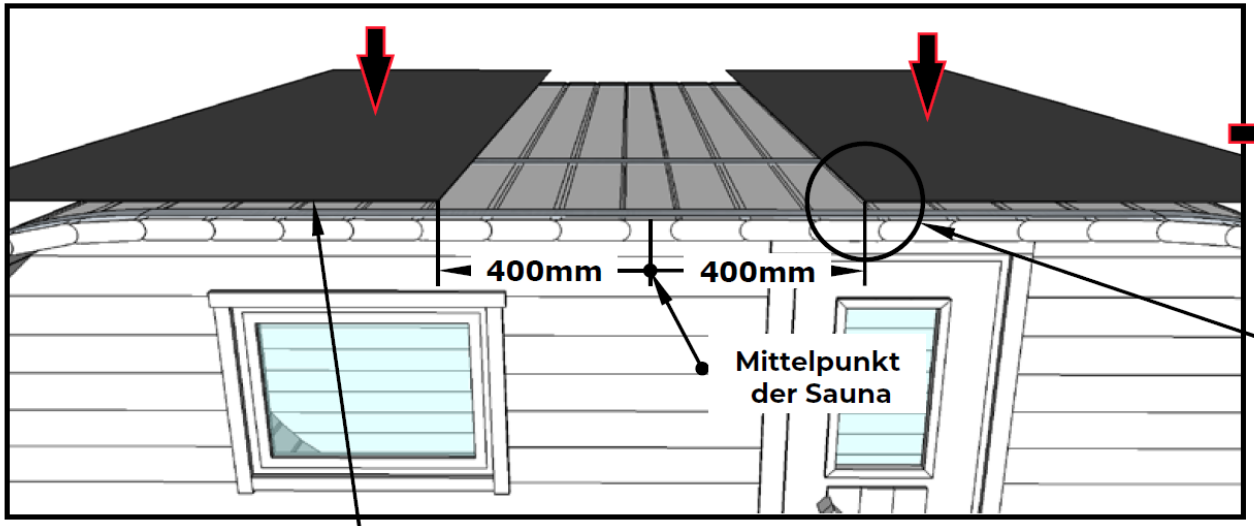

II

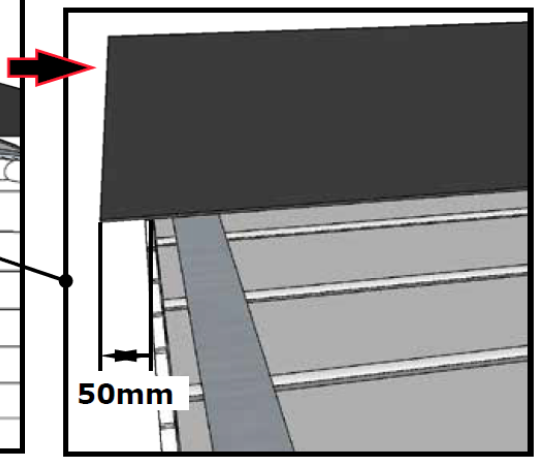

Vor der Plazierung des Vlieses,
die untere Folie entfernen

Die Oberseite der Unterlage mit
Nietnägeln ca. alle 30 cm fixieren

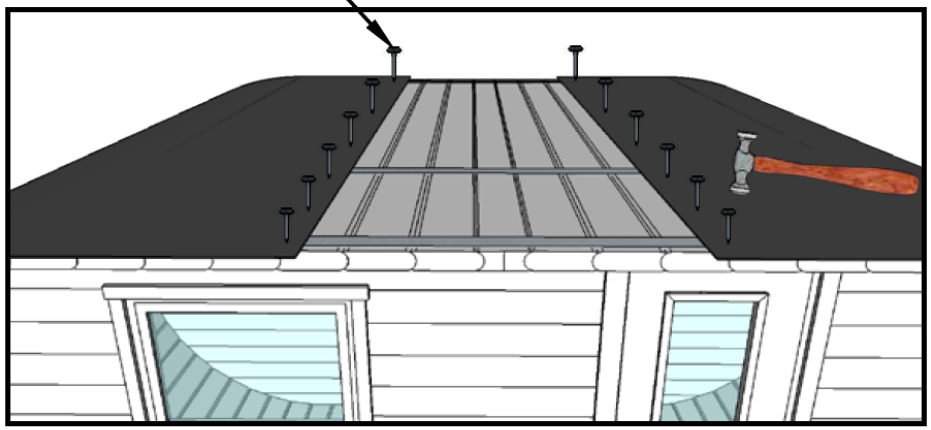

Montageschritt I: Vor dem Auflegen der vorbereiteten Bitumenstreifen entfernen Sie die untere Folie. Fangen Sie mit dem Auflegen des Vlieses in der oben dargestellten Position, 400 mm links und recht vom Mittelbpunkt der Sauna an.

Montageschritt II: Lassen Sie beim Aufkleben 50 mm Überstand im vorderen und hinteren Bereich der Sauna übrig.

Montageschritt II: Fixieren Sie die Oberseite des Vlieses an einer Seite zudem ca. alle 30 cm mit Nägeln L.

III

HOLZKLUSIV
Wellness für Zuhause

Montageschritt I: Schneiden Sie überstehendes Vlies mit einem Teppichmesser ab und entfernen Sie die Nägel L.

Montageschritt II: Ziehen Sie die obere Folie von den aufgeklebten Vliesstücken.

Montageschritt III: Kleben Sie ein breites Vliesstück so in den noch offenen Bereich in der Mitte des Saunadaches, dass sich die Folien auf jeder Seite um ca. 100 mm überlappen.

Montageschritt IV: Entfernen Sie die obere Folie des mittigen Vliesstückes.

Montageschritt V: Schneiden Sie überstehendes Vlies mit einem Teppichmesser ab.

Montageschritt VI: Nutzen Sie, falls nötig, einen Heißluftfön, um Überstände zu versiegeln.

ACHTUNG: Keine Nägel oder Bunsenbrenner benutzen!

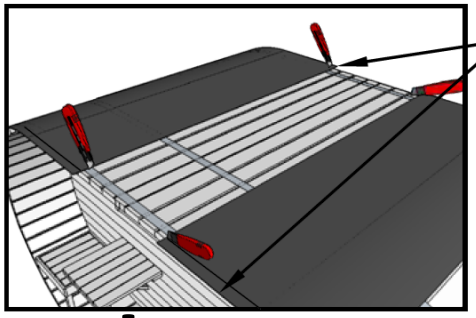

I

Überstehendes Vlies abschneiden

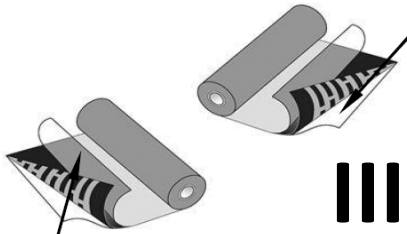

II

Vor der Plazierung des Vlieses, die untere Folie entfernen

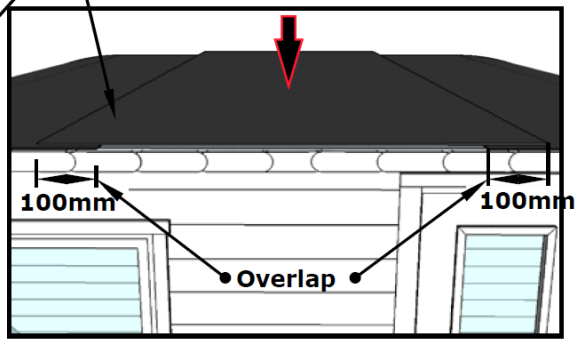

III

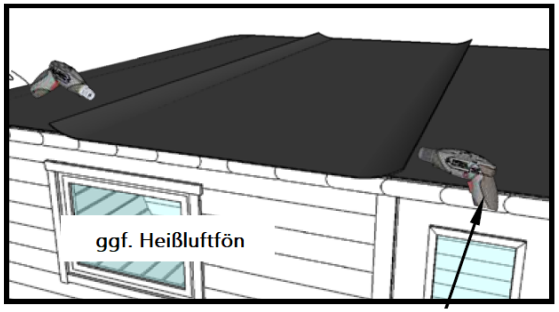

VI

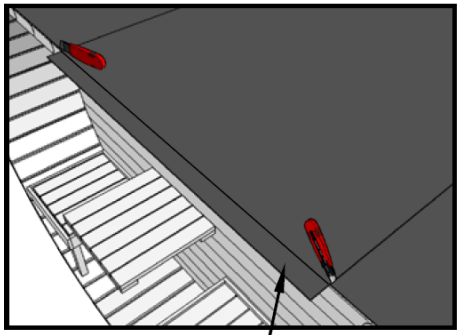

Überstehendes Vlies abschneiden

V

Obere Folie entfernen

IV

HOLZKLUSIV
Wellness für Zuhause

Für die Montage der Dacheindeckung montieren Sie nun die Bitumenschindeln. Der Montageschritt wird auf den folgenden Seiten detailliert beschrieben. Verwenden Sie für die Montage einen Hammer und Nägel L.

Fangen Sie mit einer ersten Reihe rechteckigen Bitumenschindeln DET N gemäß unten dargestellter Abbildung an. Schneiden Sie, wenn erforderlich, die Schindeln zurecht und nageln diese an den Positionen an die Bretter der Sauna, an denen Sie gemäß den Beschreibungen auf den nachfolgenden Seiten von den Schindeln DET O verdeckt werden.

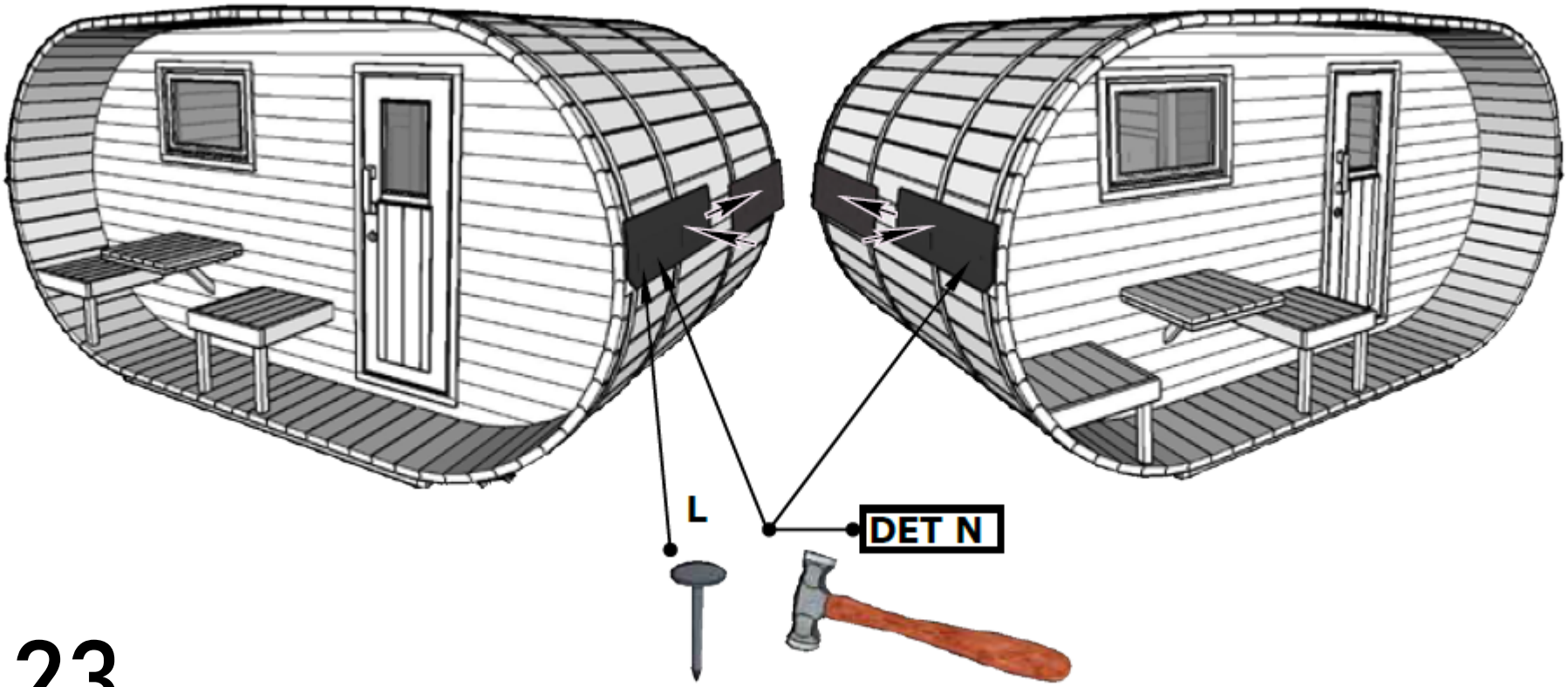

HOLZKLUSIV
Wellness für Zuhause

Legen Sie die Bitumenschindeln DET O so überlappend auf die erste Lage Bitumenschindeln DET N, dass beide Unterkanten miteinander bündig sind (s.u.) und nageln diese an den Positionen fest, über die die nächste Bitumenschindel DET O überlappen wird (siehe rote Markierung unten).

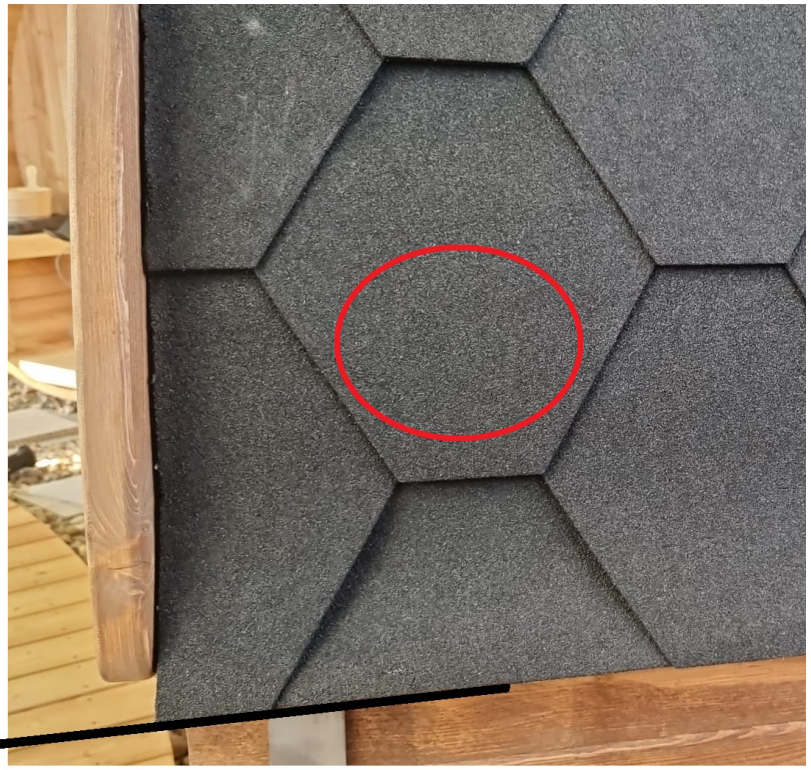

bündiges
Auflegen

Legen Sie so Bitumenschindel für Bitumenschindel von vorne nach hinten und von unten nach oben auf das Dach und schneiden nach dem Auflegen jeder Lage ein Stück ab, das Sie an der vorderen Seite wieder zurechtschneiden und an den Anfang der nächsten Lage legen.

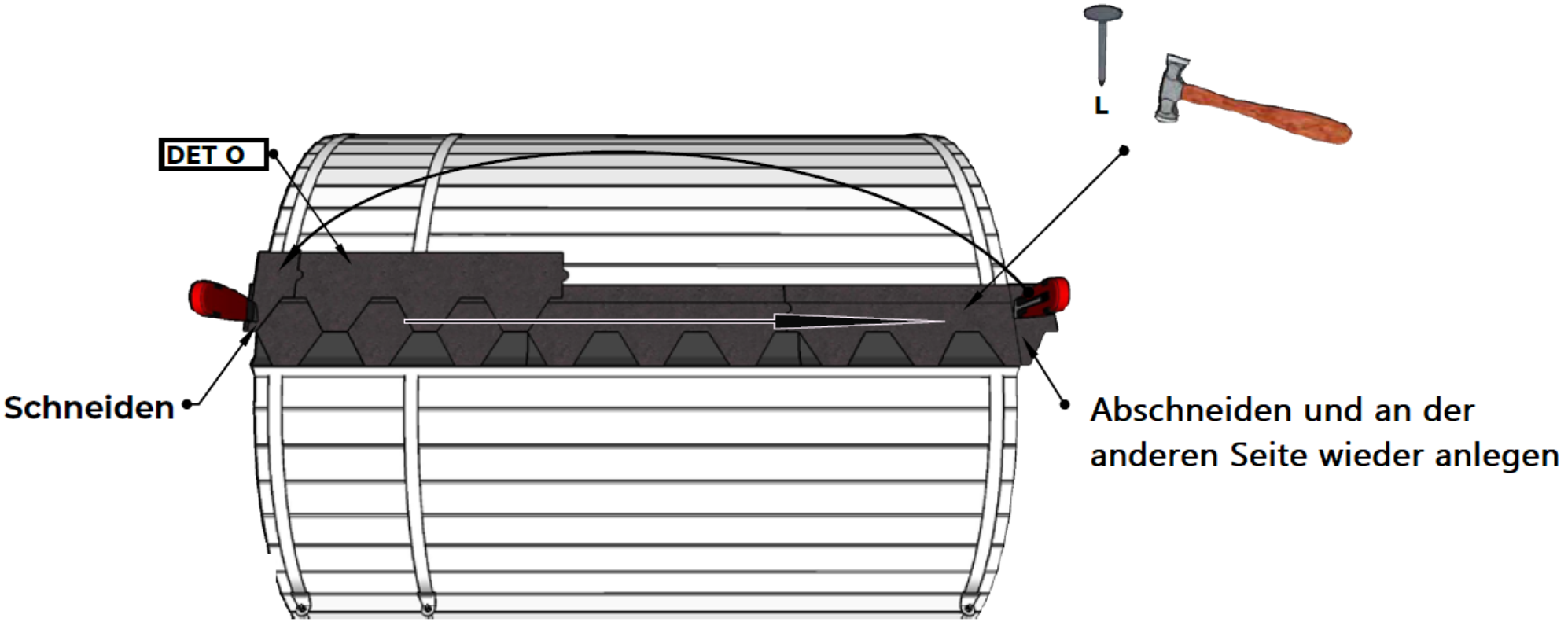

HOLZKLUSIV
Wellness für Zuhause

Montageschritt I: Verlegen Sie so Bitumenschindel DET 0 für Bitumenschindel DET 0 nach oben.

Montageschritt II: Wenn Sie oben angekommen sind, nageln Sie zur vollständigen Abdichtung des Daches eine Bitumenschindel DET N überlappend über die beiden anderen Bitumenschindeln DET 0. Bei Verwendung des Holzofens schneiden Sie im Anschluss einen Ausschnitt, passend zum Ausschnitt für den Schornstein des Holzofens, in die Bitumenschindeln. Führen Sie diesen Schritt im Innenraum der Sauna durch.

I

II

HOLZKLUSIV
Wellness für Zuhause

Montieren Sie jeweils 2 Stück Bretter DET 22 sowie 16 Stück Bretter DET 21 an der Vorder- und an der Rückseite des Saunadaches mit insgesamt 40 Stück Schrauben H.

Legen Sie im Anschluss 2 Stück Bretter DET 23 nebeneinander an der rechts unten dargestellten Position in die Sauna.

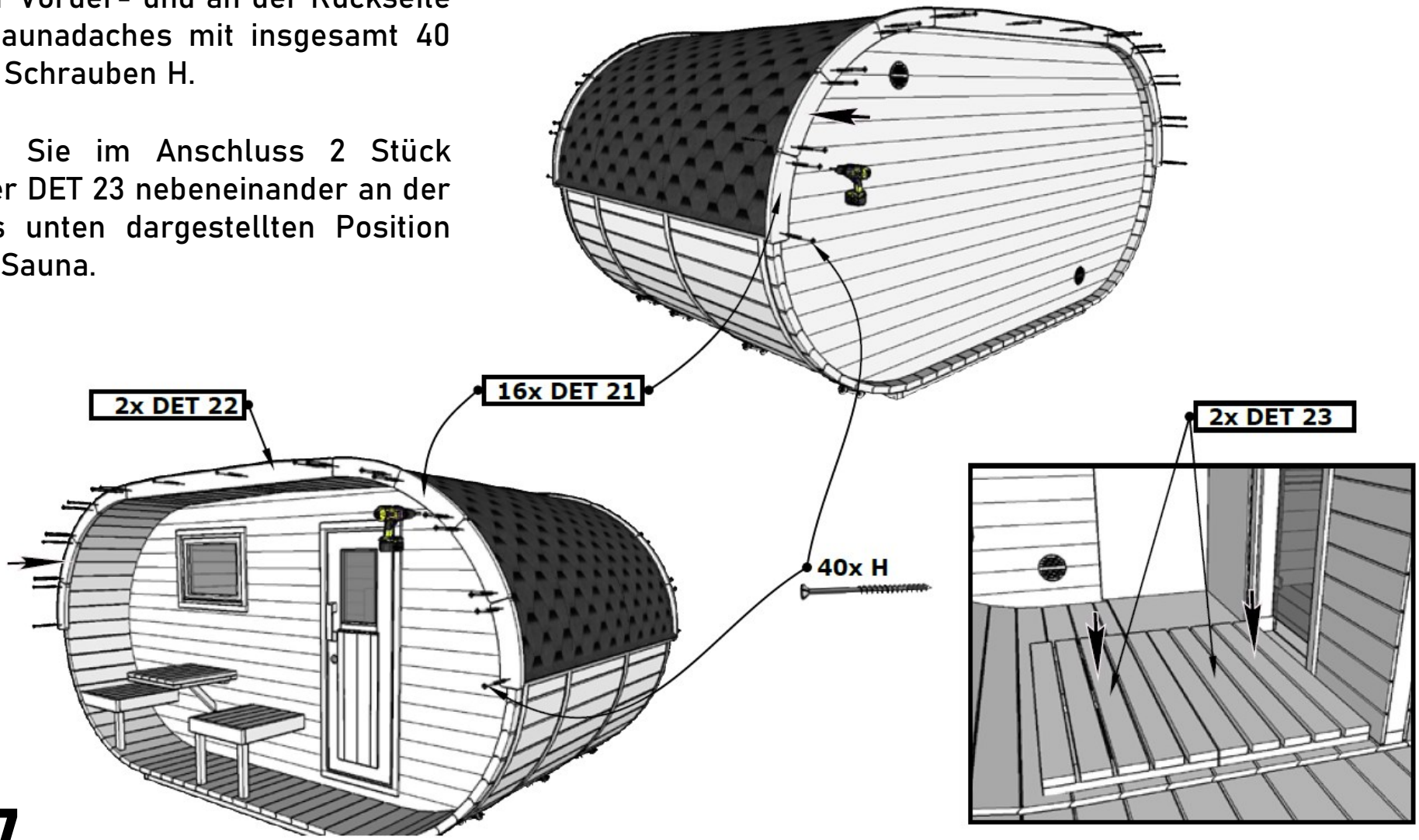

HOLZKLUSIV
Wellness für Zuhause

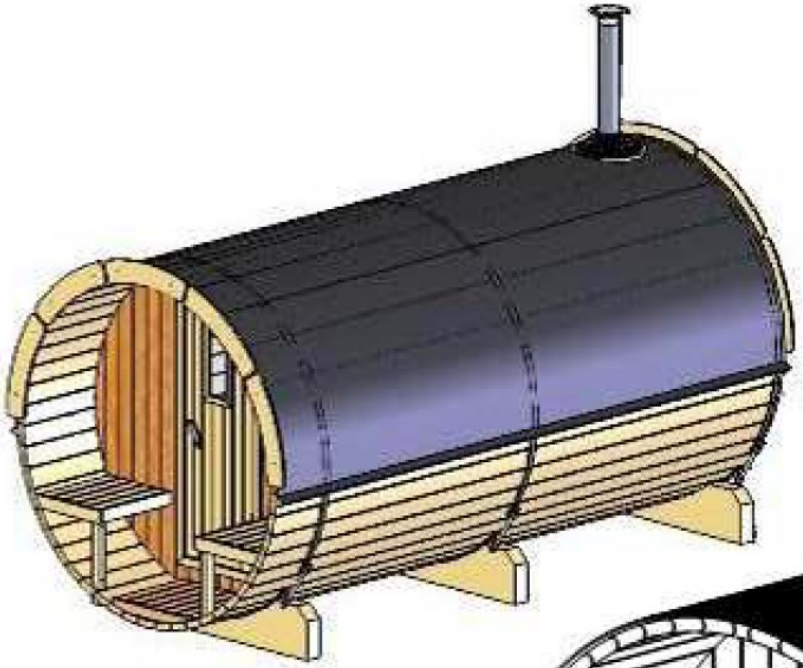

Installation des Holz- oder Elektroofens (hier: Darstellung einer Fasssauna als Beispiel):

Befolgen Sie bitte die nachfolgenden Seiten 28A bis 28N zur Installation des Holz- oder Elektroofens.

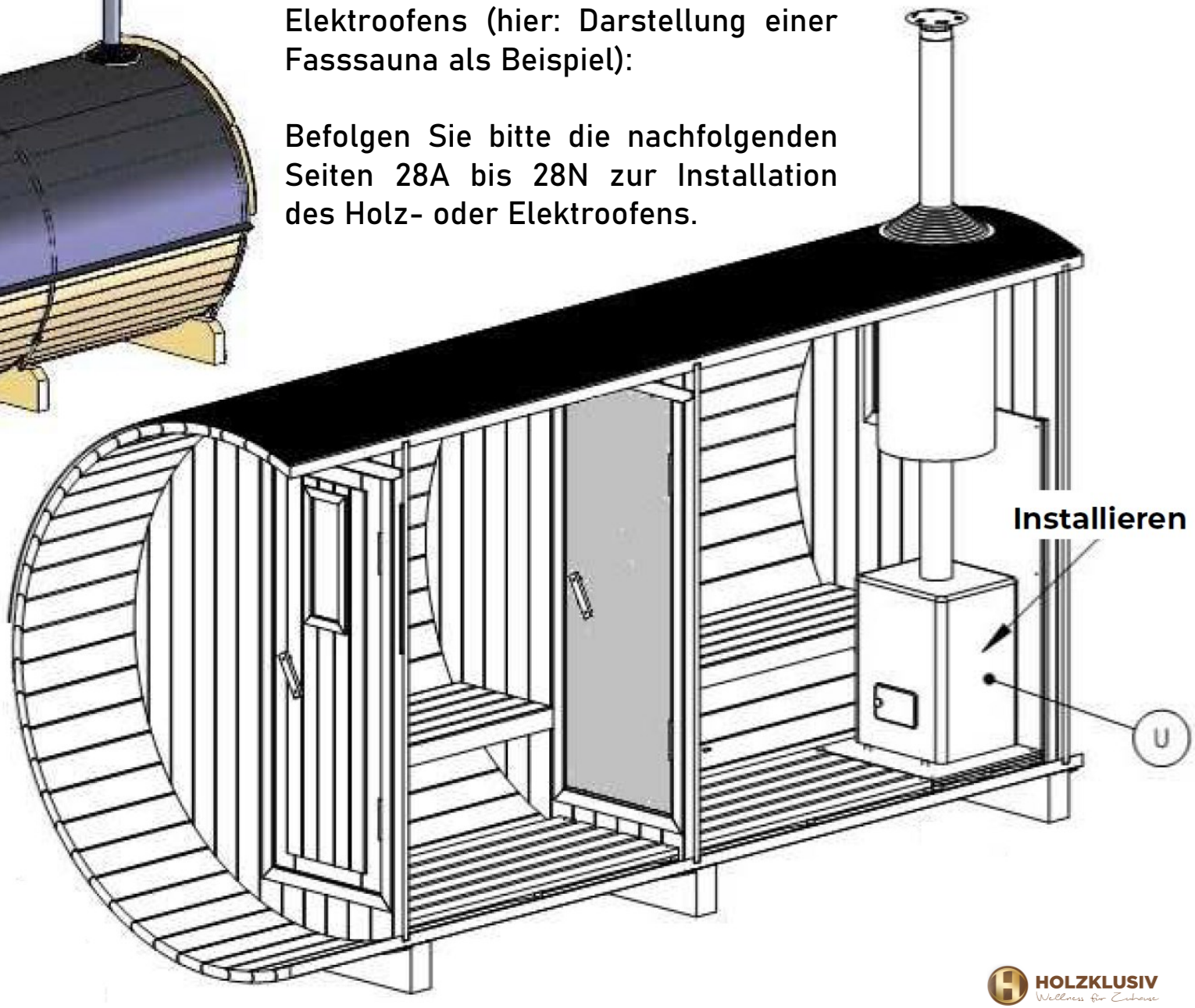

ACHTUNG:
Bevor Sie den Holzofen installieren, müssen Sie in ein erstes Mal draußen anfeuern. Beachten Sie hierzu bitte Kapitel 6.2 der übergeordneten Betriebsanleitung.

HOLZKLUSIV
Wellness für Zuhause

Montageschritt I:
Falls noch nicht geschehen, bereiten Sie den Holzofen für den Anschluss des Ofenrohrs an der oberen Abzugsöffnung vor. Dafür ist der Stopfen von der oberen Abzugsöffnung auf die hintere Abzugsöffnung zu wechseln. Vergewissern Sie sich, dass der Stopfen wirklich dicht ist, da ansonsten während des späteren Betriebes des Ofens Rauch in die Sauna gelangen kann.

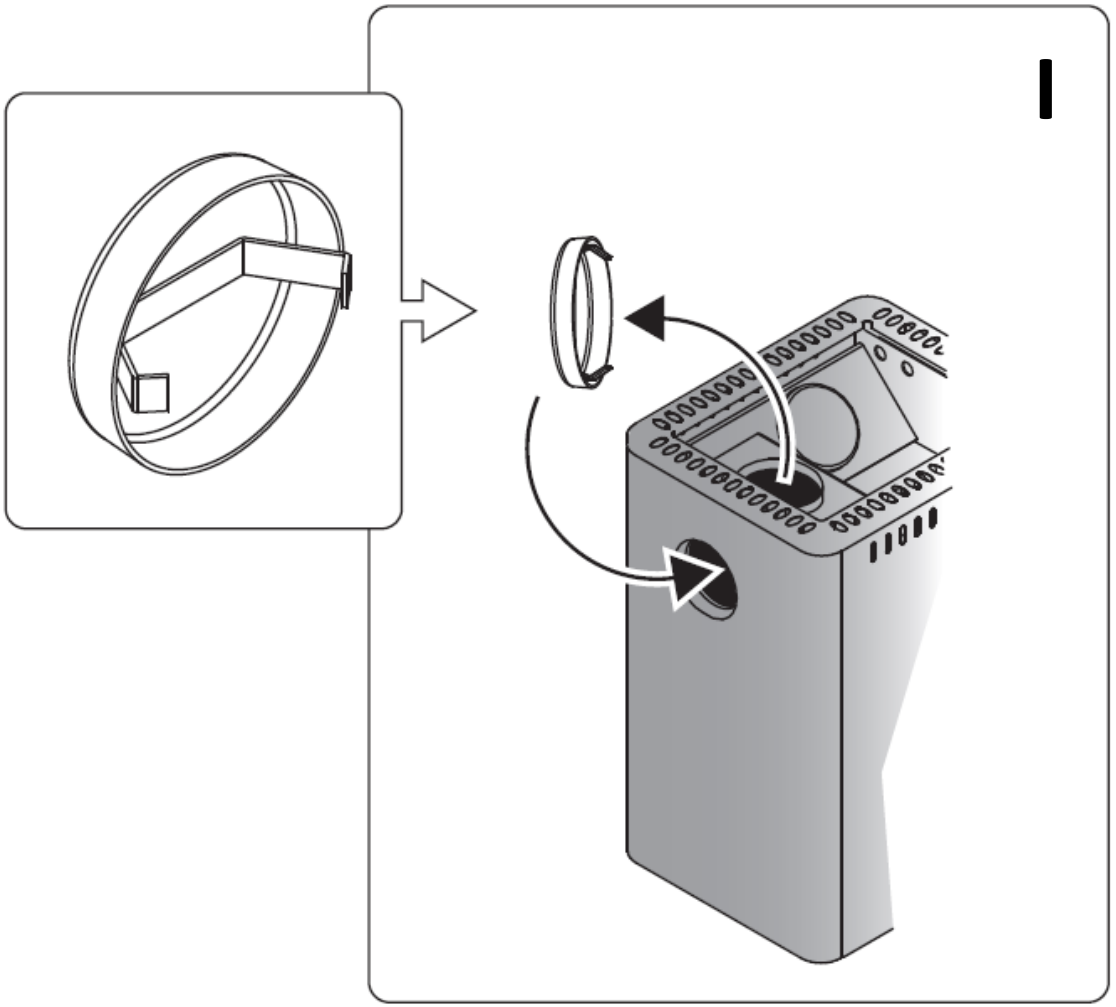

HOLZKLUSIV
Wellness für Zuhause

Installation des Holzofens

Montageschritt I:
Folgende Sicherheitsabstände [mm] sind beim Aufstellen des Ofens zum Dach (A), zur Minerit-Platte (B) und zum Holz (C) einzuhalten.

Montageschritt II:
Nivellieren Sie den Ofen mittels der einstellbaren Füße, so dass er in Waage steht.

I

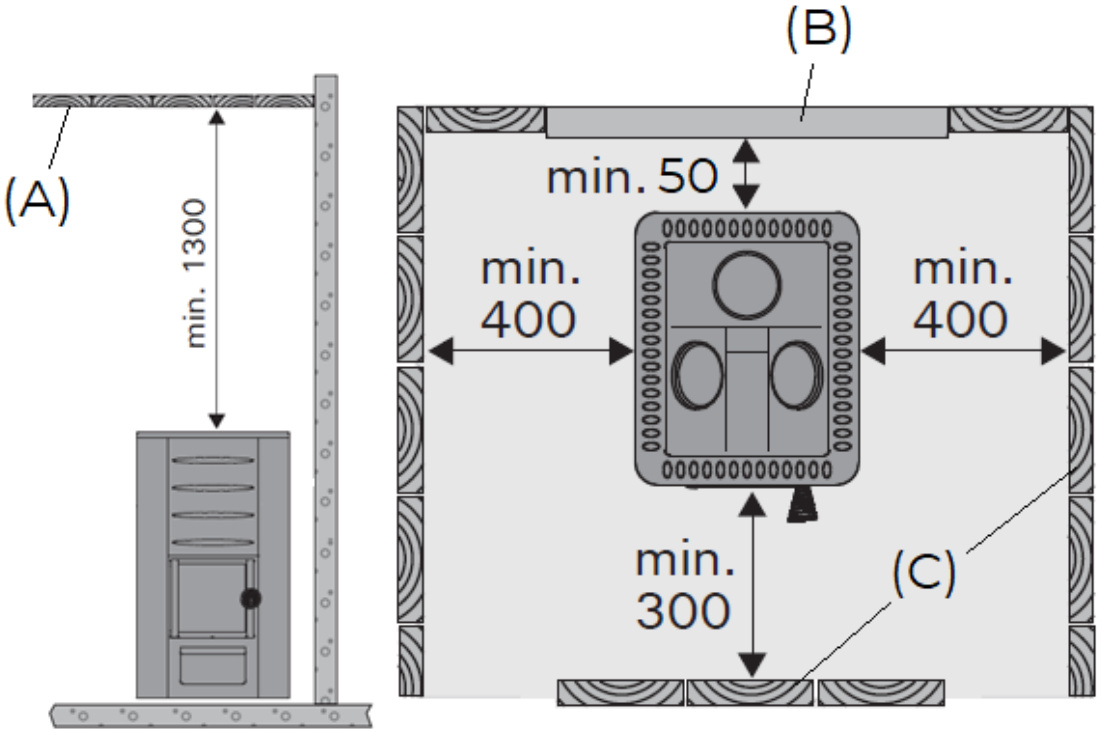

II

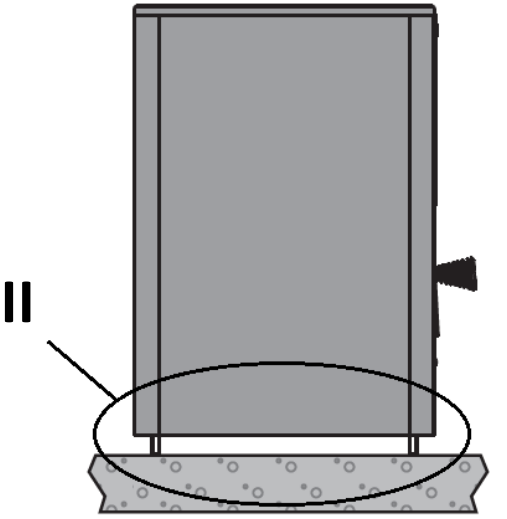

HOLZKLUSIV
Wellness für Zuhause

Installation des Holzofens

Montageschritt I:
Installieren Sie, wenn gewünscht, den Berührschutz.

I

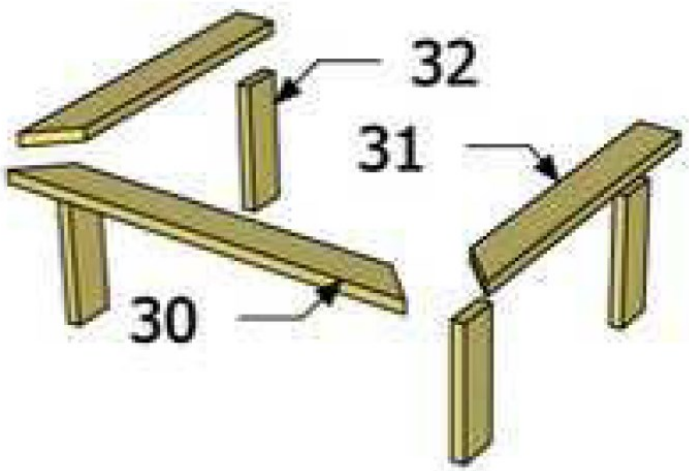

Montageschritt II:
Alternativ (empfohlen) kann der Schutzmantel von Harvia gemäß Darstellung rechts unten installiert werden. Bitte beachten Sie hierfür die vorgegebenen Sicherheitsabstände.

II

WX017	M2, M3/SL, 20 Pro, 20 ES Pro/S
	Classic 220
	Linear, 22

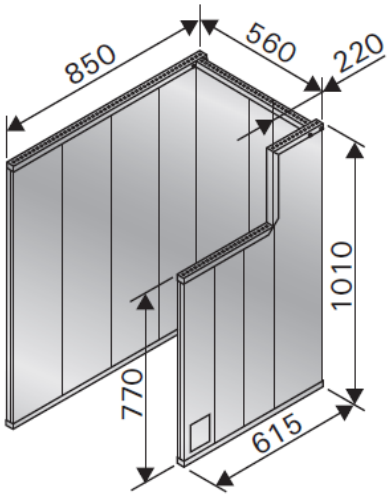

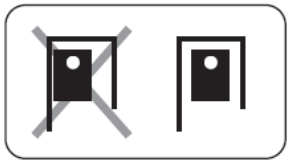

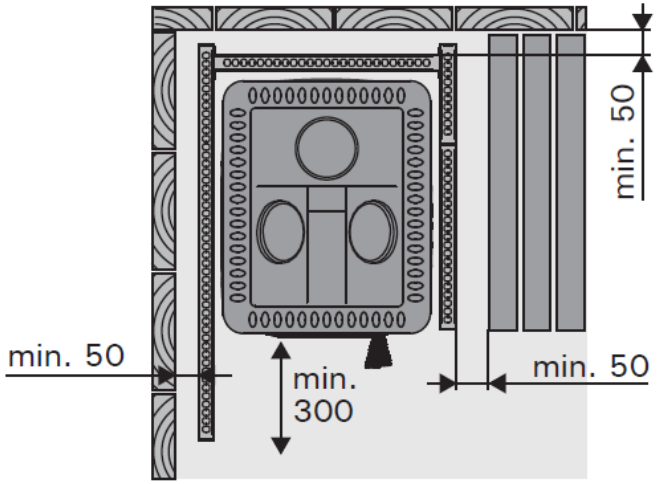

HOLZKLUSIV
Wellness für Zuhause

Installation des Schornsteins
Lieferumfang des Schornsteins:

WHP1500 Standard-Lieferumfang		
Regenhaube	Edelstahlschornstein Länge **1,5 m** Gewicht **10,5 kg** WHP1500	Ofenrohr/ Länge **1,0 m**
Regenkragen und Befestigungsset 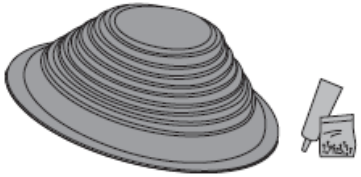		
Durchgangskragen/ 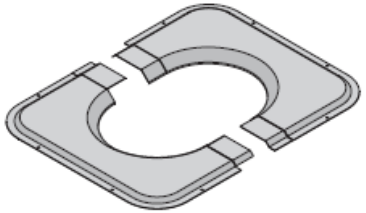		
Klemmschelle		

HOLZKLUSIV
Wellness für Zuhause

Installation des Schornsteins

Folgende Sicherheitsabstände [mm] sind bei der Installation des Schornsteins einzuhalten.

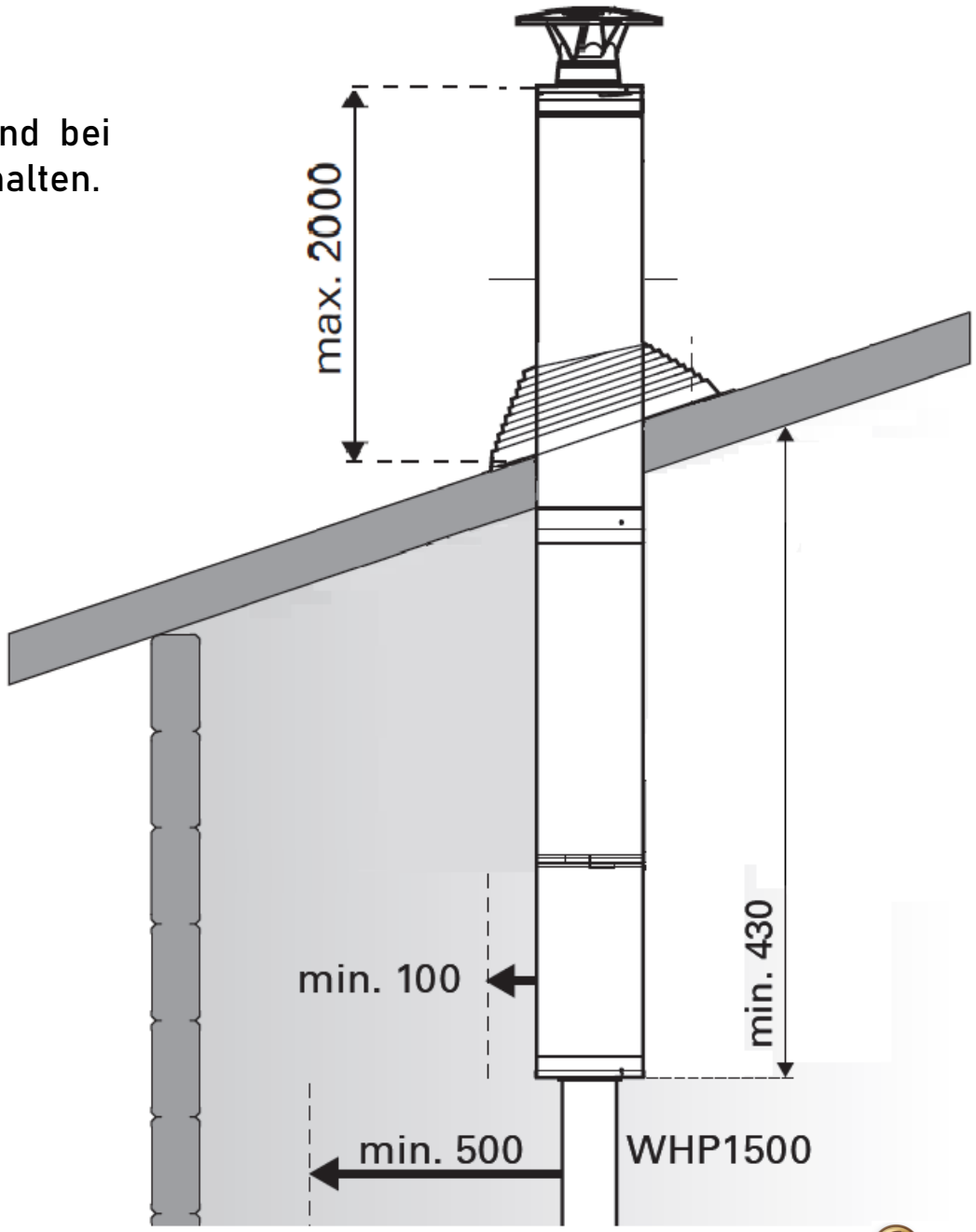

28 E

HOLZKLUSIV
Wellness für Zuhause

Installation des Schornsteins

Montageschritt I:
Stecken Sie zunächst das Ofenrohr in die obere Abzugsöffnung des Ofens. Das Ofenrohr muss nach dem Anschluss fest sitzen.

Montageschritt II:
Setzen Sie, wenn gewünscht, das optionale Saunasteingitter von oben auf das installierte Ofenrohr.

I

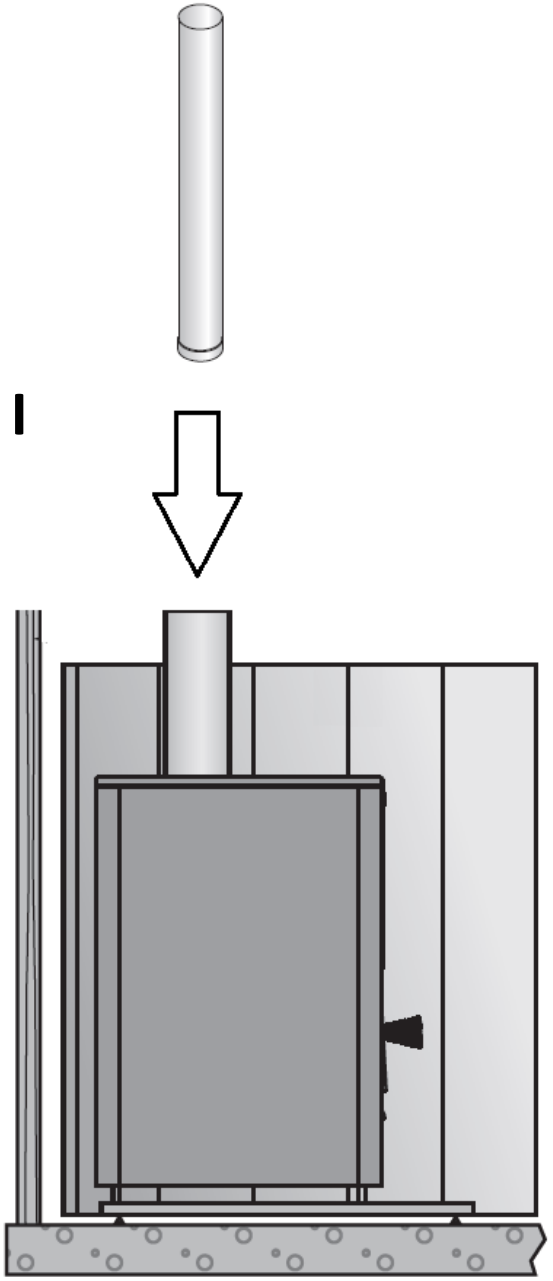

II

28 F

HOLZKLUSIV
Wellness für Zuhause

Installation des Regenkragens

1. Der Gummi-Regenkragen verhindert das Eindringen von Wasser und Schnee durch die Durchgangsöffnung. Stülpen Sie den Kragen von oben über den Schornstein. Ggf. kann Seifenlösung als Schmiermittel verwendet werden.
2. Setzen Sie den Schornstein dann von außen in die Dachdurchführung, bis Sie mit dem unteren Teil an das Ofenrohr gelangen, welches Sie dann fest in den Schornstein stecken. Passen Sie die Ränder des Regenkragens sorgfältig an das Dachprofil an.
3. Verteilen Sie das mitgelieferte Silikon unter dem Kragen und drücken den Kragen auf das Dach. Glätten Sie überschüssiges Silikon an den Kanten des Regenkragens.

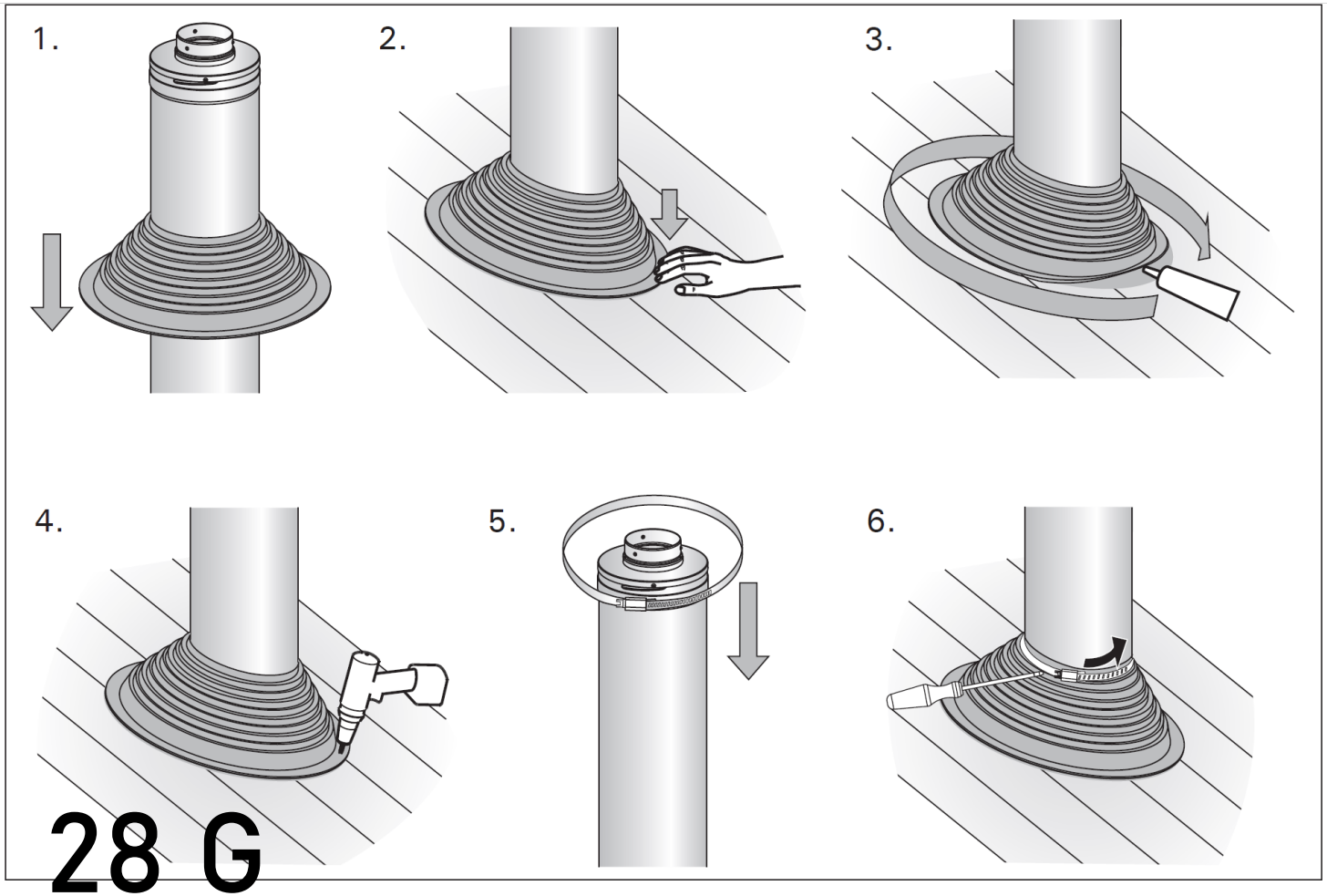

4. Bringen Sie den Kragen mit Schrauben an die Dachdämmung an. Der empfohlene Schraubenabstand beträgt maximal 35 mm. Vergewissern Sie sich anschließend, dass sich in der Abdichtung keine Lücken befinden.
5. Bringen Sie die Klemmschelle von oben auf das obere Ende des Regenkragens.
6. Schrauben Sie die Klemmschelle fest und vergewissern Sie sich, dass es keine Lücken zwischen Regenkragen und Schornstein gibt.

ACHTUNG: Damit kein Schnee gegen den Regenkragen rutscht, sollte eine Schneebarriere montiert werden. Der angesammelte Schnee sollte gelegentlich entfernt werden.

HOLZKLUSIV
Wellness für Zuhause

Installation des Schornsteins

I

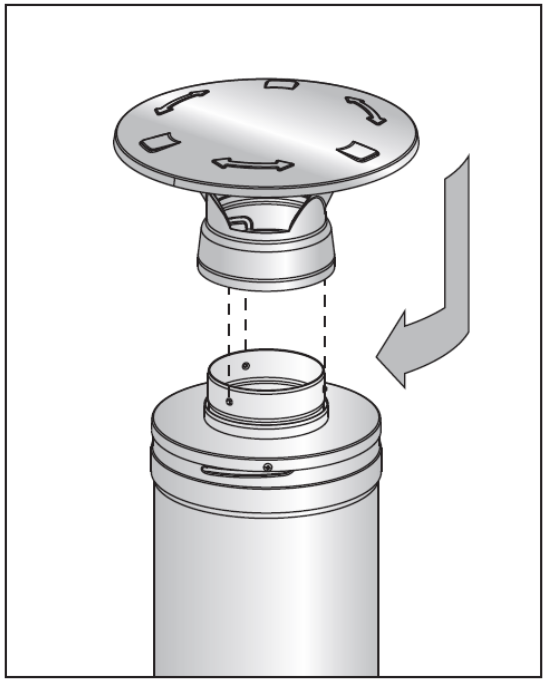

Montageschritt I: Stecken Sie die Regenhaube auf den Schornstein und drehen sie danach sanft im Uhrzeigersinn, um sie zu fixieren.

Montageschritt II:
A.: Bringen Sie beide Hälften des Durchgangskragen um den Schornstein herum an. Dabei überlappen sich die beiden Bauteile.
B.: Befestigen Sie den Durchgangskragen mit Schrauben. Ziehen Sie die Schrauben nicht zu fest an, da sonst die Gefahr droht, dass sich das Blech des Durchgangskragens verbiegt.

II

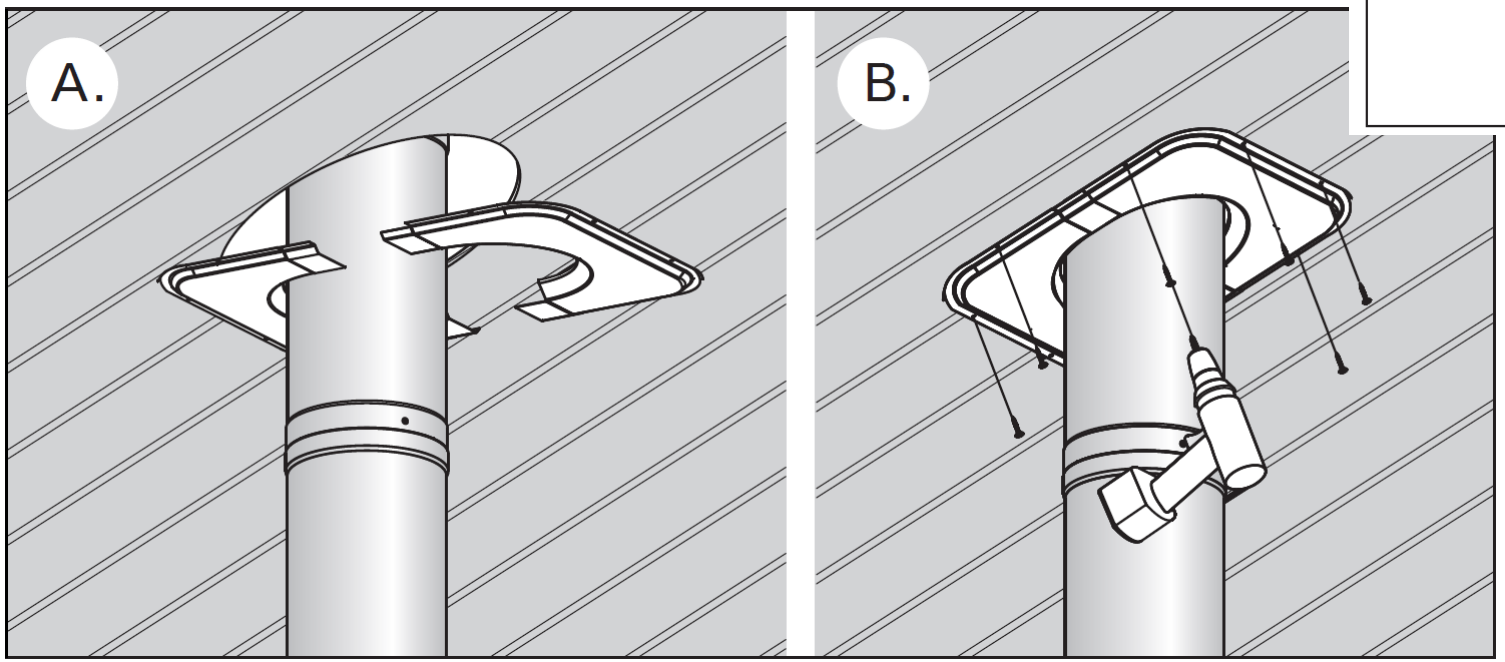

HOLZKLUSIV
Wellness für Zuhause

Installation des Elektroofens

Montageschritt I: Vergewissern Sie sich zunächst, dass Sie nachfolgende Sicherheitsabstände für die Montage des Ofens und des Temperaturfühlers (nur KIP80E) einhalten können. Die Maße der Version mit integrierter Steuerung (KIP80) weichen leicht von denen mit externer Steuerung (KIP80E) ab.

Montageschritt II: Montieren Sie das mitgelieferte Montagegestell unter Berücksichtigung der dargestellten Mindest- und Montageabstände an der Wand und hängen den Ofen danach daran auf.

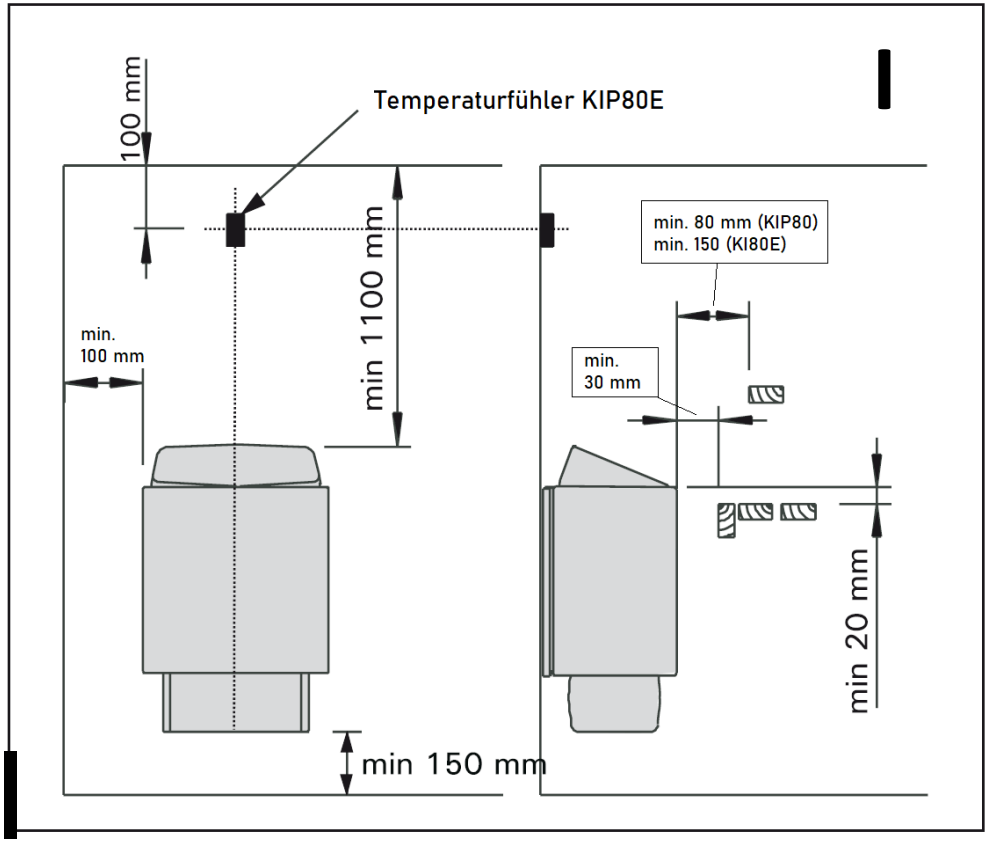

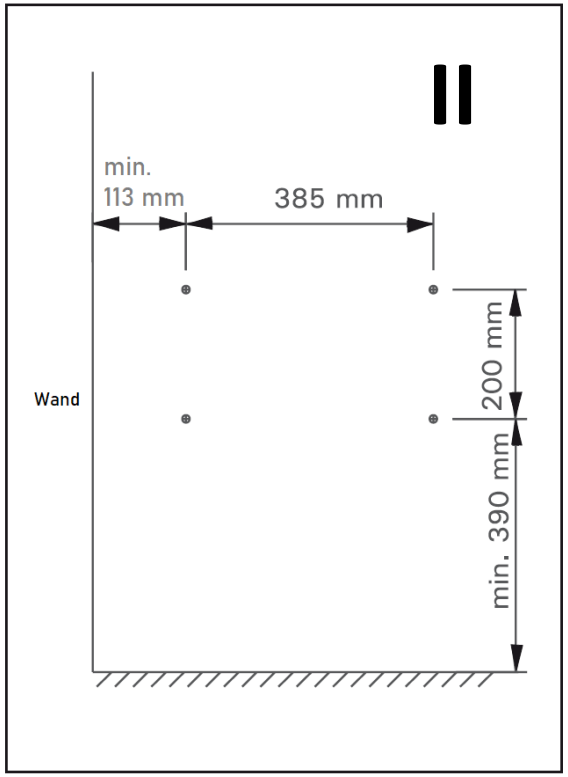

HOLZKLUSIV
Wellness für Zuhause

Installation des Elektroofens

Montieren Sie das Schutzgitter unter Berücksichtigung der dargestellten Mindestmaße.

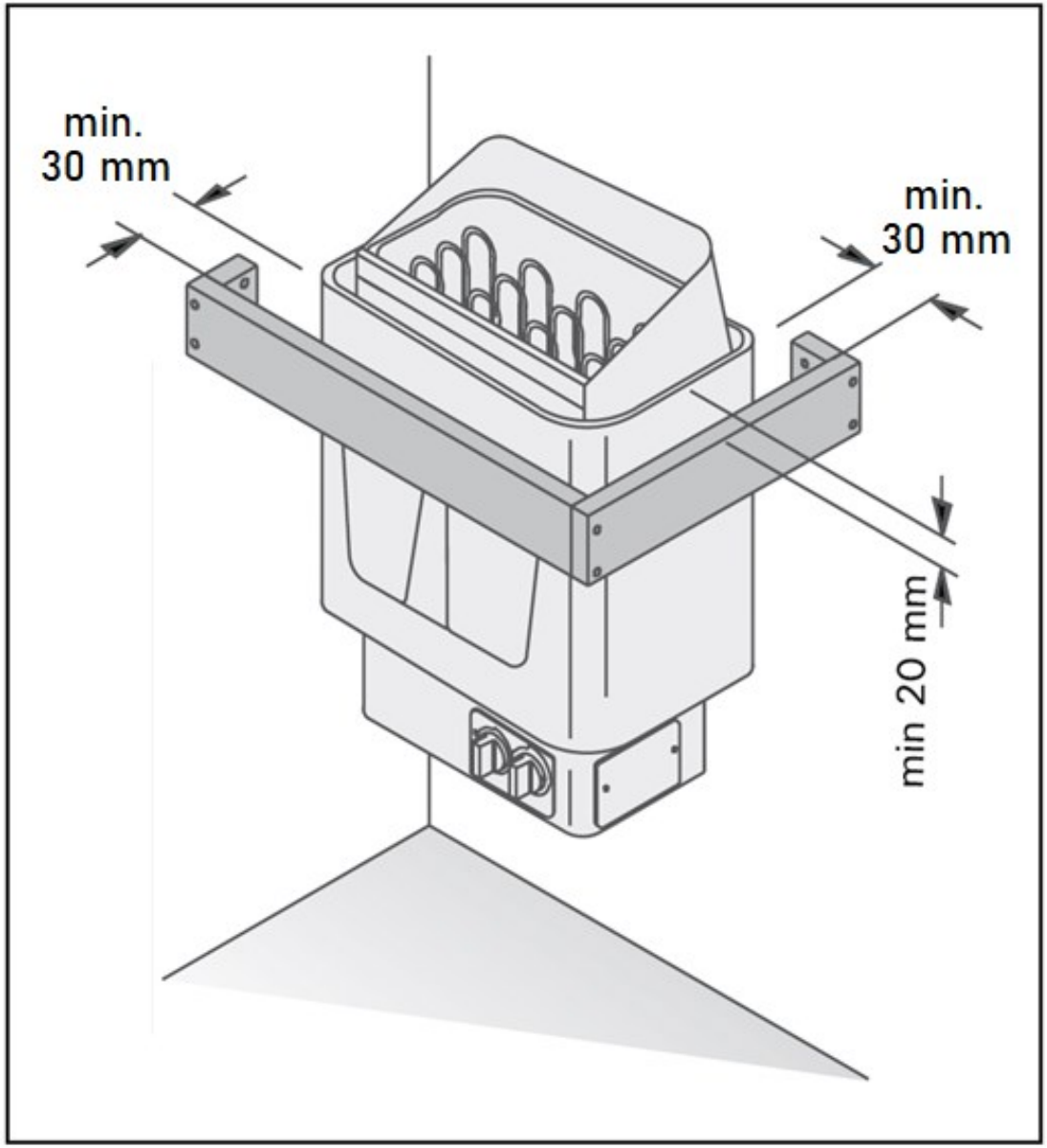

28 J

Installation des Elektroofens (nur für KIP80E)

Das Steuergerät außerhalb der Saunakabine an einem trockenen Ort (Umgebungstemperatur > +0 °C) anbringen.

Achtung! Das Steuergerät darf nicht in der Wand versenkt werden.

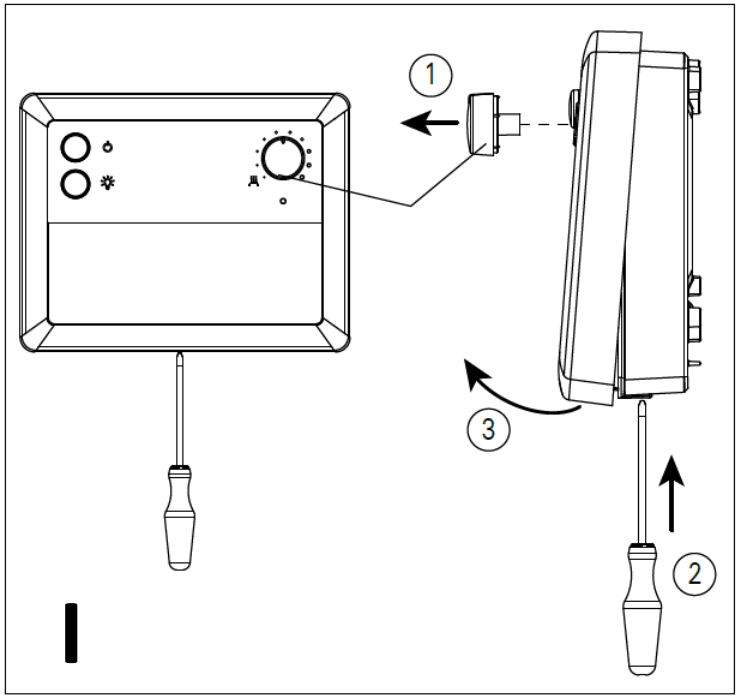

I Lösen des Steuergerätdeckels

Der Deckel ist vor der Installation des Steuergeräts an der Wand abzunehmen.

1. Bitte ausschließlich die Einstellknöpfe durch vorsichtiges Herausziehen entfernen.
2. Benutzen Sie einen Schraubendreher oder ähnliches Werkzeug um den Deckel zu öffnen. Den Schraubendreher in das Loch unter der Steuereinheit setzen und drücken.
3. Gleichzeitig ziehen Sie die Abdeckung von der Unterkante aus heraus.

II Montage an der Wand

Im Basisteil des Steuergerätes befinden sich Löcher für drei (3) Schrauben, mit denen das Gerät an der Wand montiert wird.

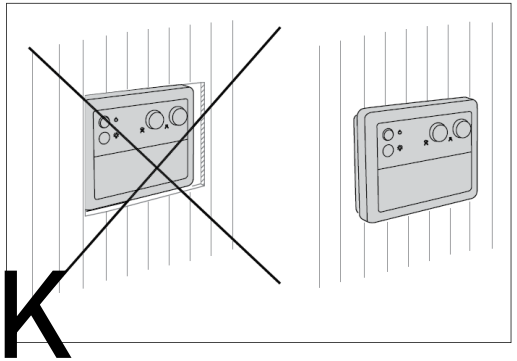

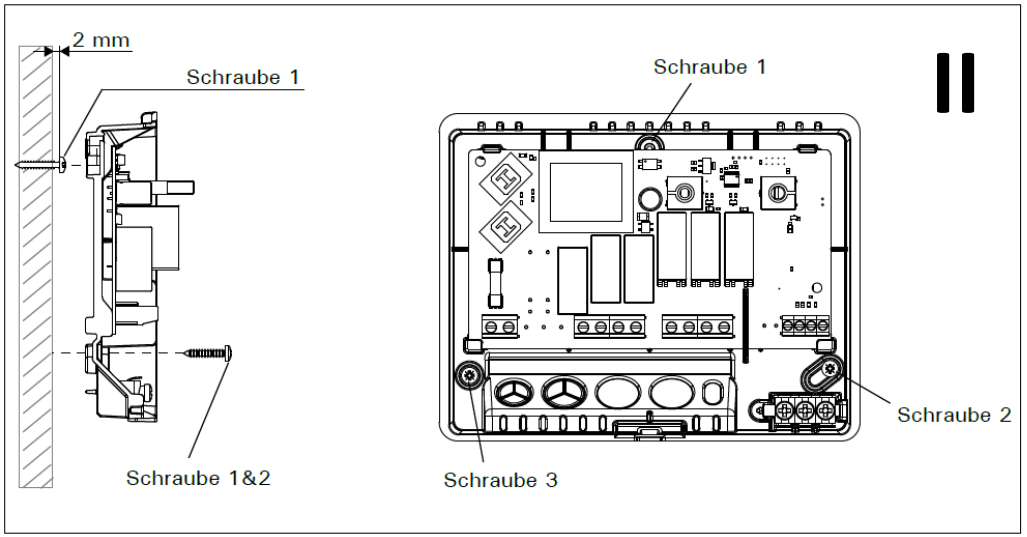

HOLZKLUSIV
Wellness für Zuhause

Installation des Elektroofens (nur für KIP80E)

Der Temperaturfühler WX172 muss oberhalb des Ofens an der Saunawand auf der Mittellinie des Ofens mindestens 100 mm unterhalb der Decke installiert werden. Der Abstand zwischen Ofen und Temperaturfühler hat 1000 mm zu betragen. Der Temperaturfühler darf nicht durch Entlüftungs- oder andere Luftschächte gestört werden. Beachten Sie hierzu bitte die dargestellten Mindestabstände.

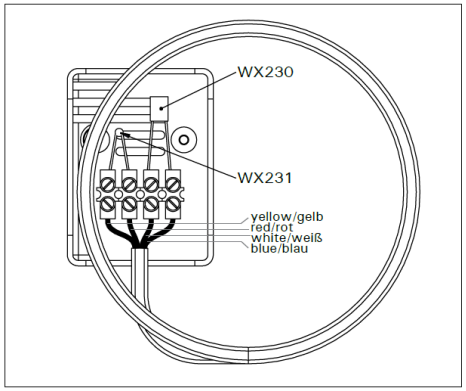

Temperaturfühler WX172

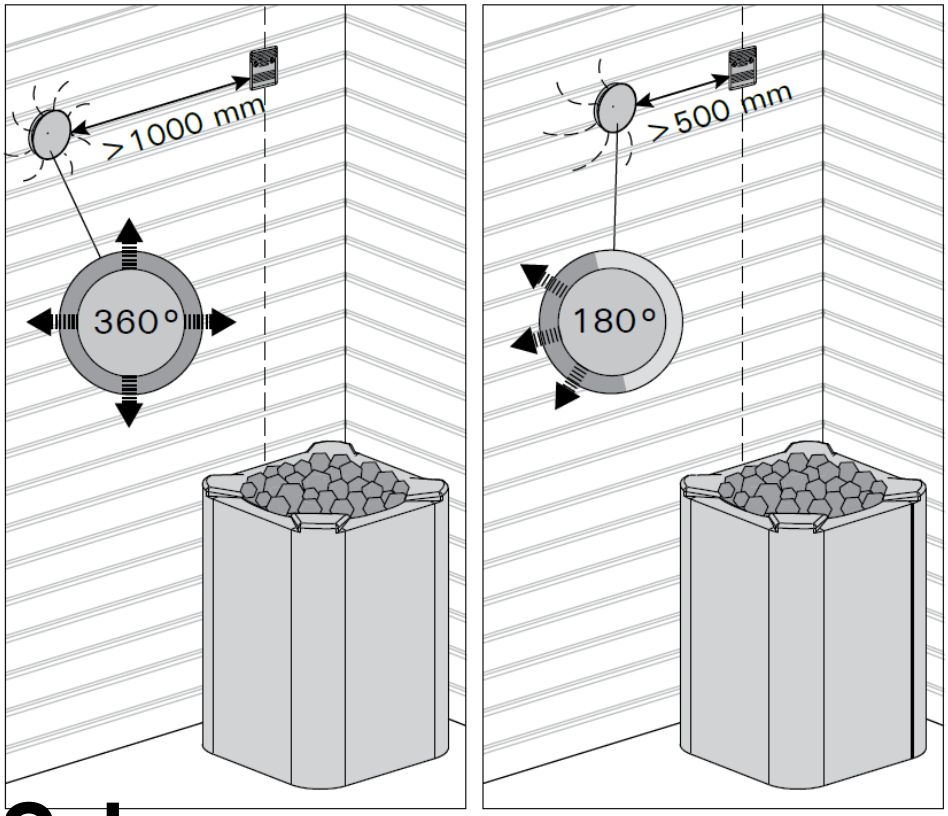

TEMPERATURFÜHLER WX172

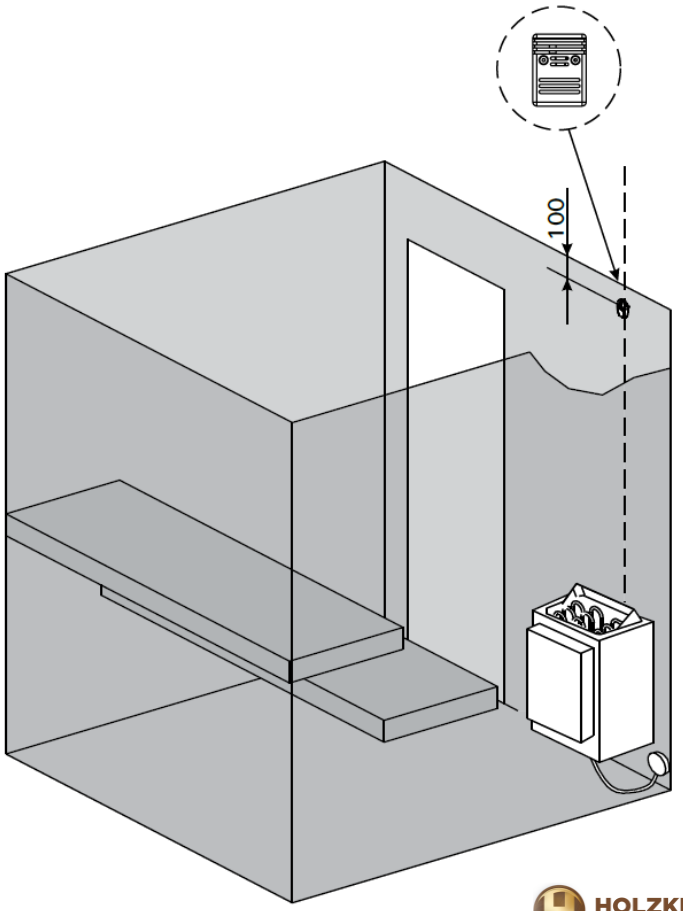

28 L

HOLZKLUSIV
Wellness für Zuhause

Installation des Elektroofens

Elektrischer Anschluss: Lassen Sie die Komponenten des Elektroofens gemäß nachfolgend dargestellten Schaltplänen von einem zugelassenen Elektro-installateur unter Beachtung der gültigen Vorschriften anschließen. Als Anschlusskabel kann z. B. ein Kabel vom Typ H07RN-F verwendet werden.

KIP80

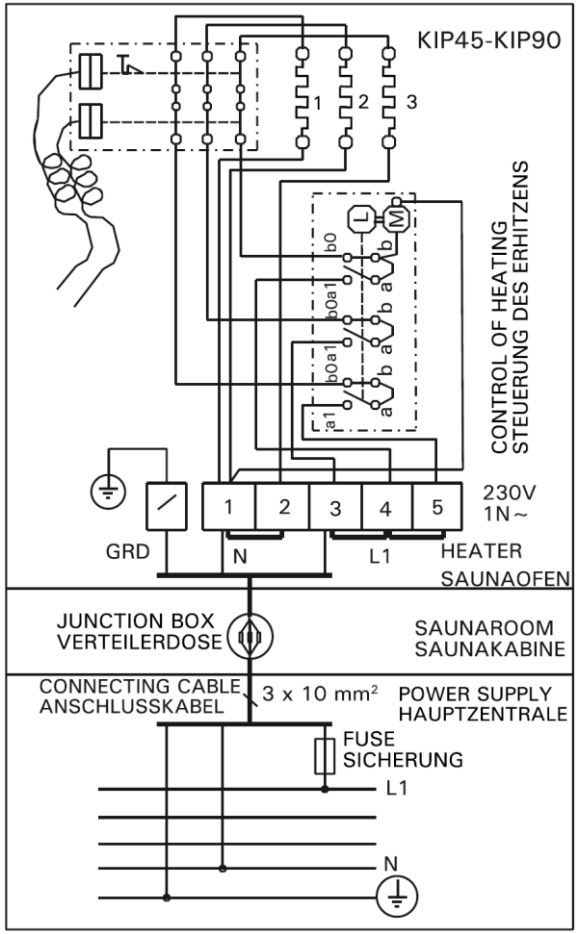

KIP80E

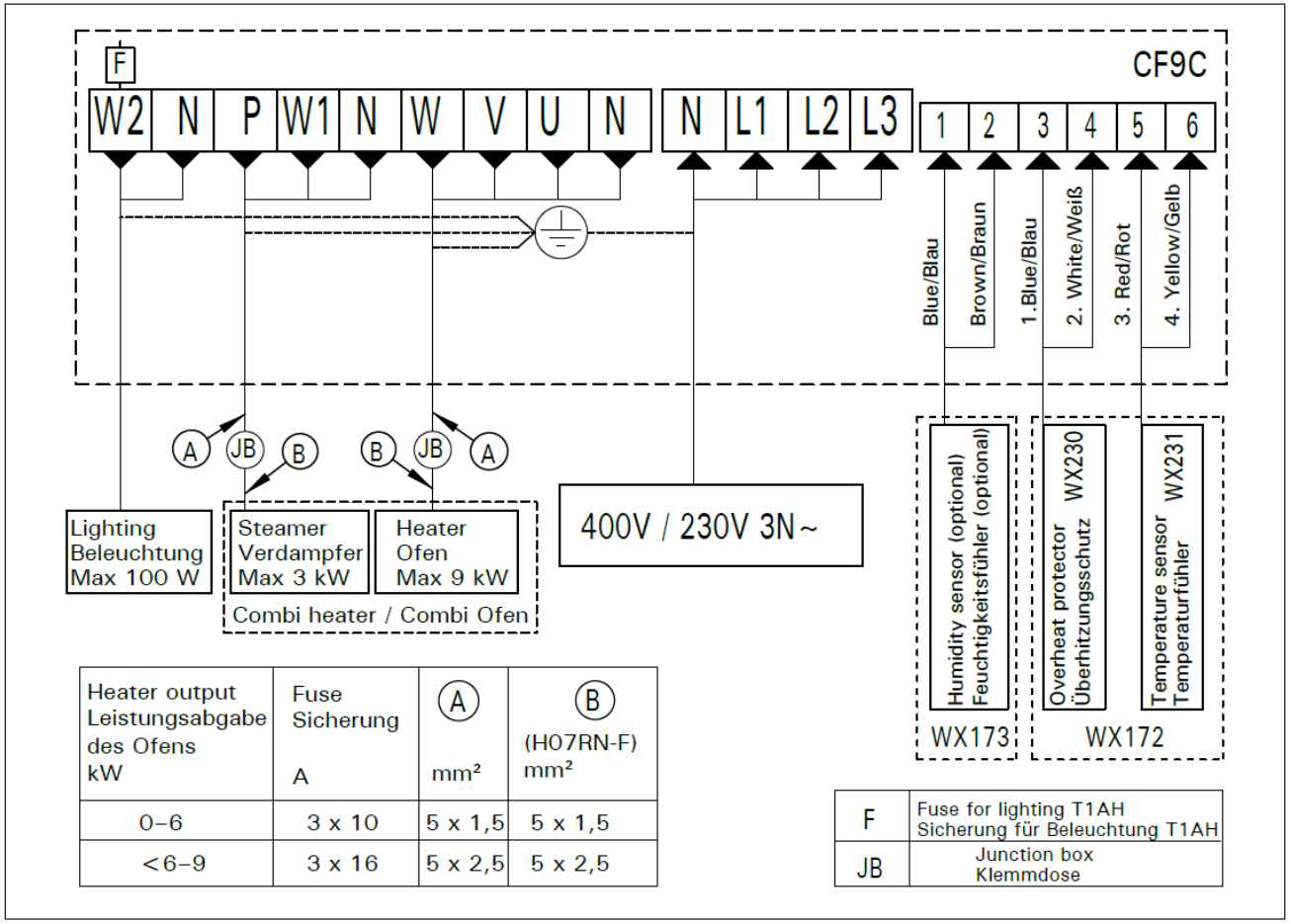

Heater output Leistungsabgabe des Ofens kW	Fuse Sicherung A	A mm²	B (H07RN-F) mm²
0–6	3 x 10	5 x 1,5	5 x 1,5
<6–9	3 x 16	5 x 2,5	5 x 2,5

F	Fuse for lighting T1AH Sicherung für Beleuchtung T1AH
JB	Junction box Klemmdose

28 M

HOLZKLUSIV
Wellness für Zuhause

Installation einer Saunaleuchte

Suchen Sie sich einen geeigneten Platz für die Installation Ihrer Saunaleuchte aus und schrauben Sie sie inkl. Spannschirm fest an die Wand.

Elektrischer Anschluss: Lassen Sie die Saunaleuchte von einem zugelassenen Elektroinstallateur unter Beachtung der gültigen Vorschriften sowie unter Berücksichtigung des unten dargestellten Schaltplans inkl. Schalter oder unter Berücksichtigung des Schaltplans auf Seite 28 M für den KIP80E anschließen. Als Anschlusskabel kann z. B. ein Kabel vom Typ H07RN-F verwendet werden.

Als Leuchtmittel sind Lampen mit einer maximalen Leistung von 40 W und einem E27-Anschluss zu verwenden.

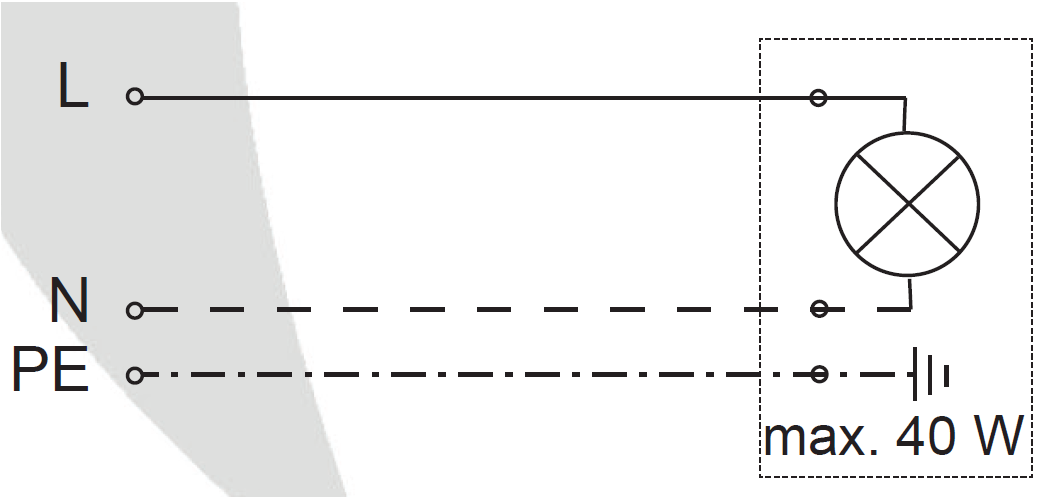

28 N